FIG. 3

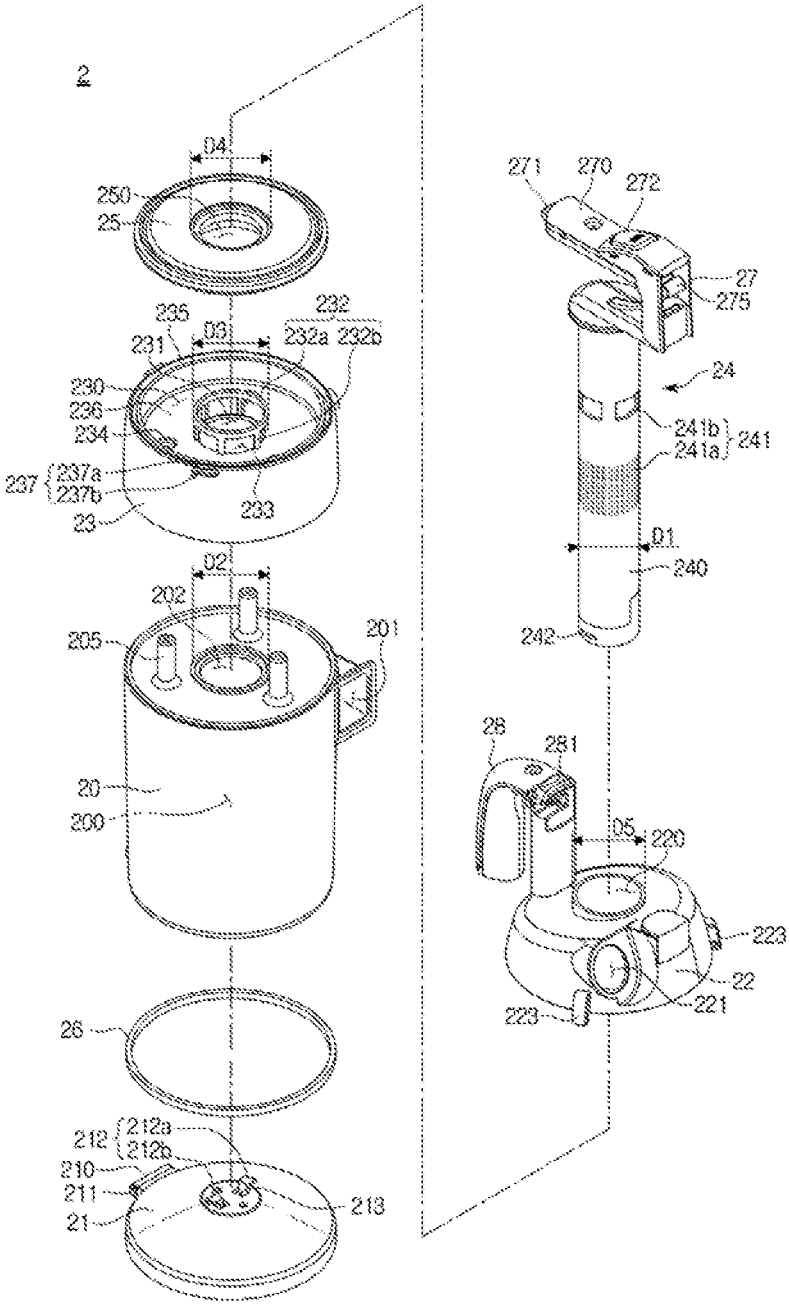
2
D4
250
25
235
231
D3
232
232a
232b
230
236
234
237
237a
237b
233
23
D2
202
205
201
20
200
26
212
212a
212b
210
211
21
213
271
270
272
27
275
24
241b
241a
241
D1
240
242
28
281
D5
220
223
22
221
223