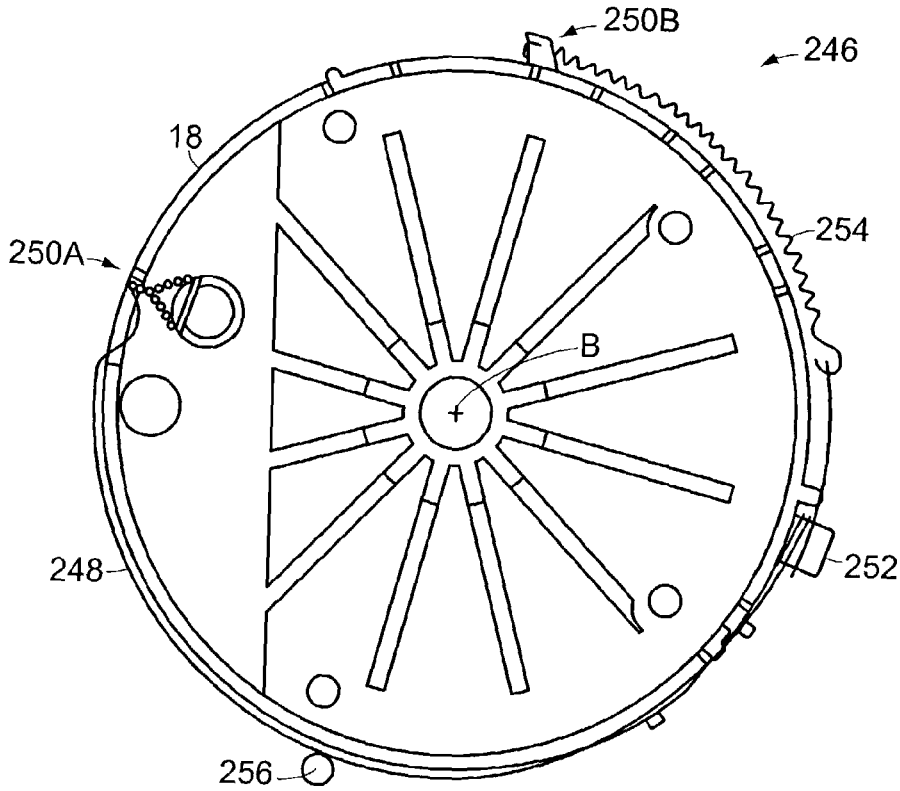

FIG. 2C

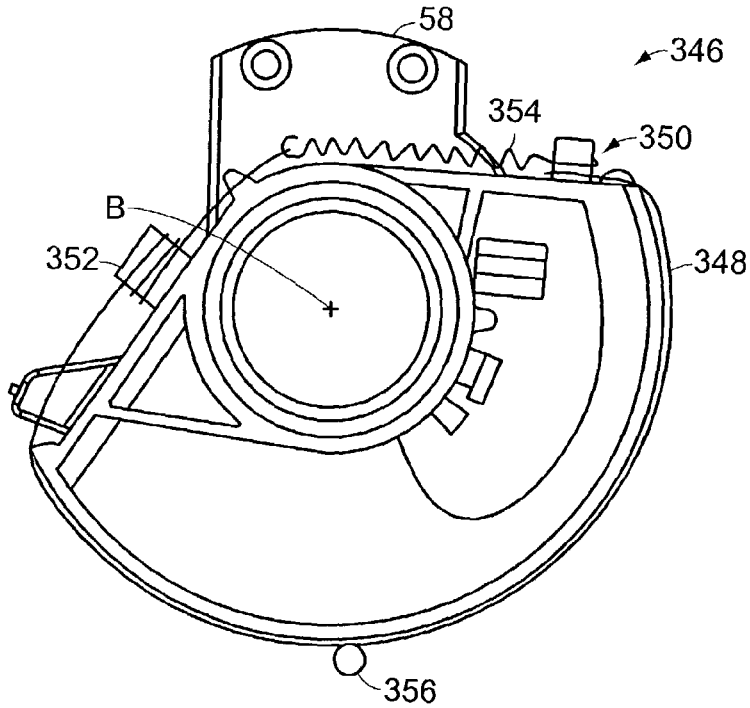

FIG. 2D