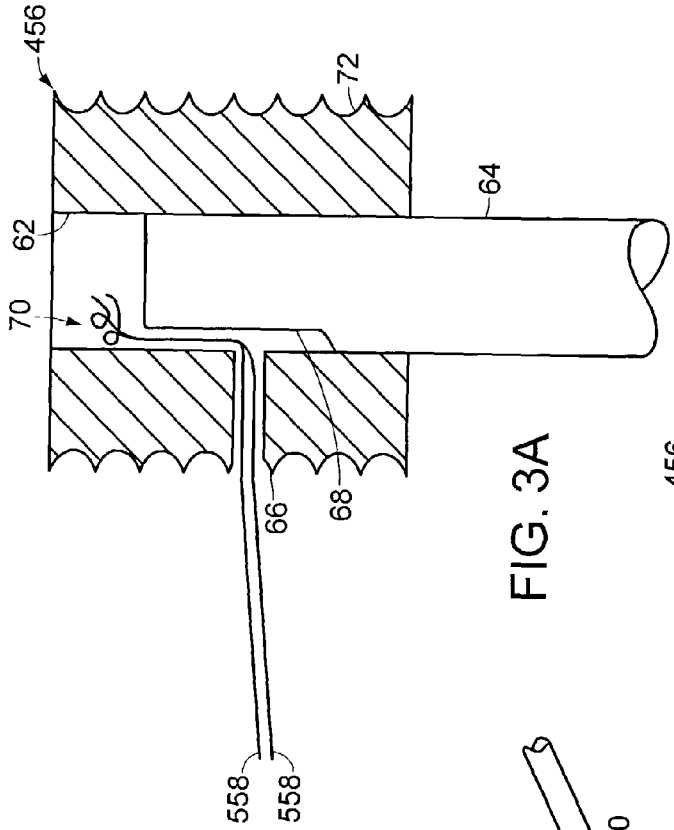

FIG. 3A

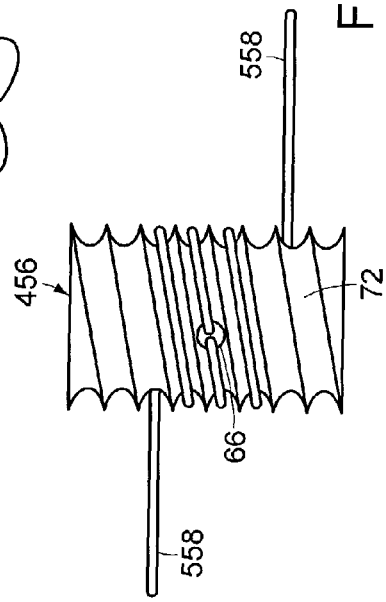

FIG. 3B

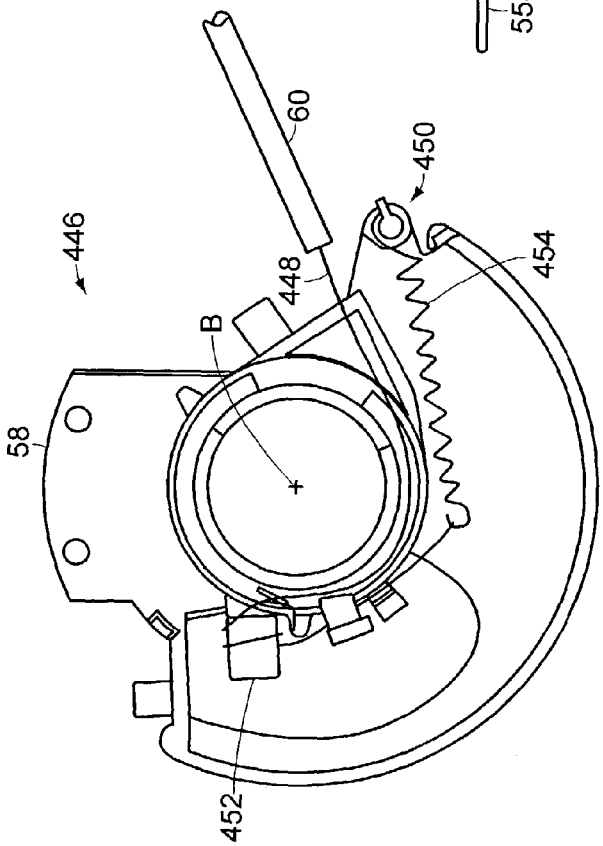

FIG. 2E