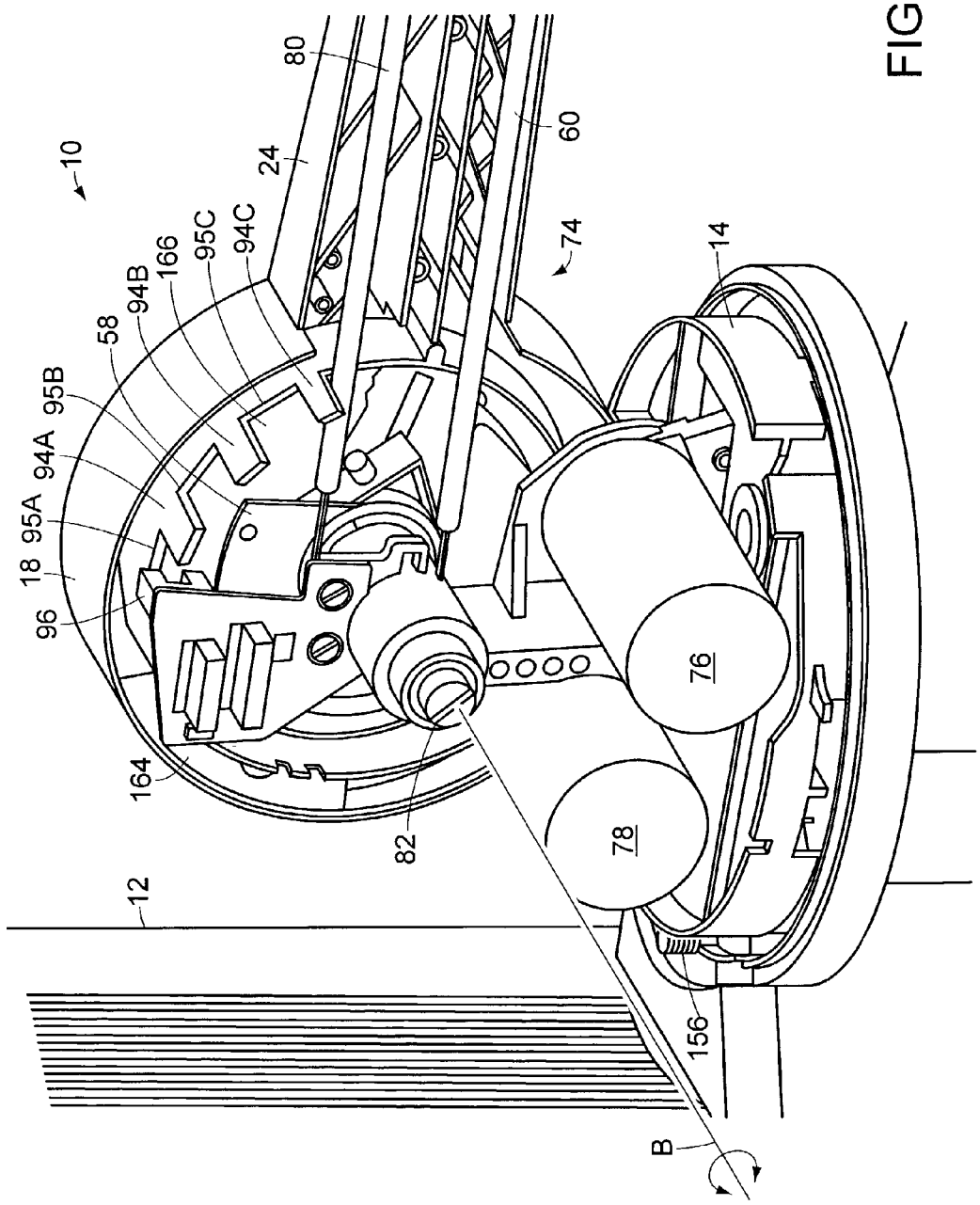
10
80
24
60
74
14
166
95C
94C
94B
58
95B
94A
95A
18
96
164
82
76
78
12
156
B

FIG. 4B