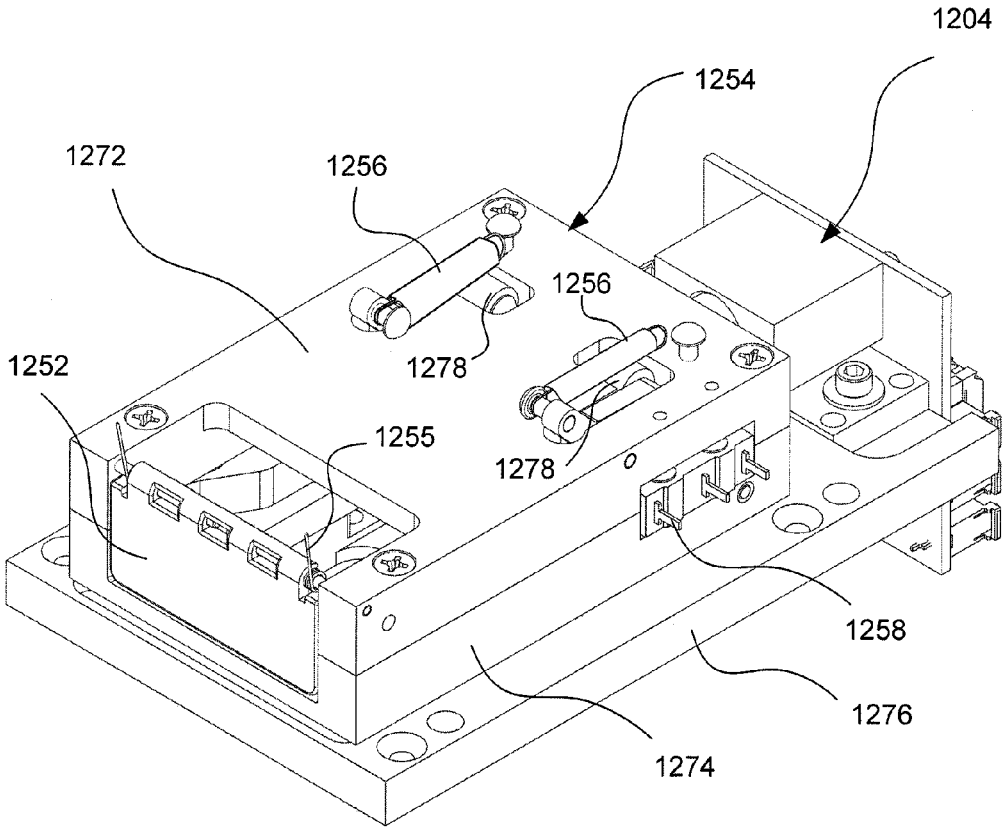

FIG. 15