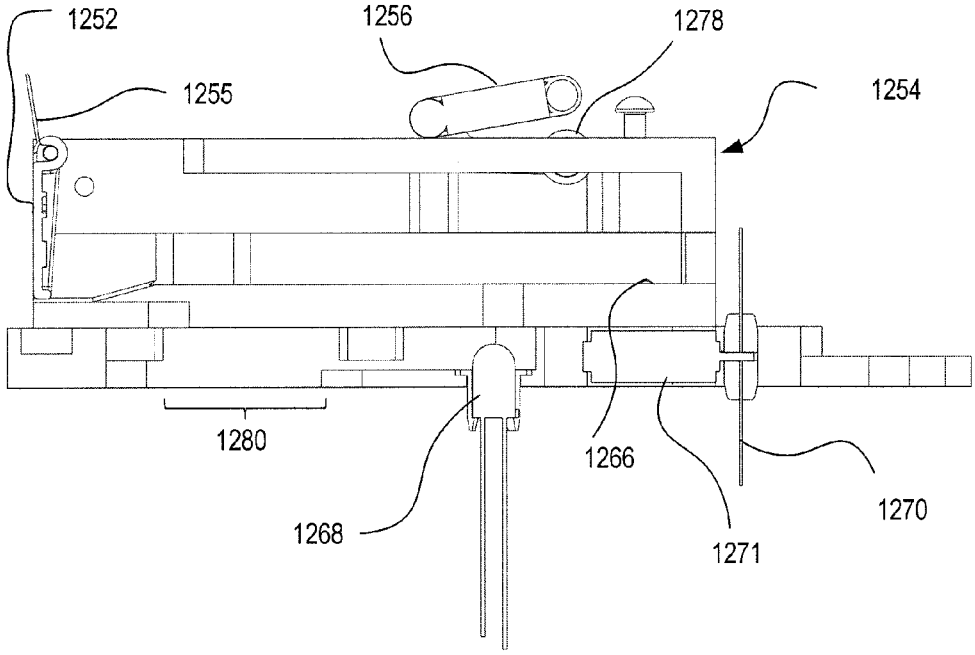
1252
1256
1278
1255
1254
1280
1266
1268
1271
1270

FIG. 16

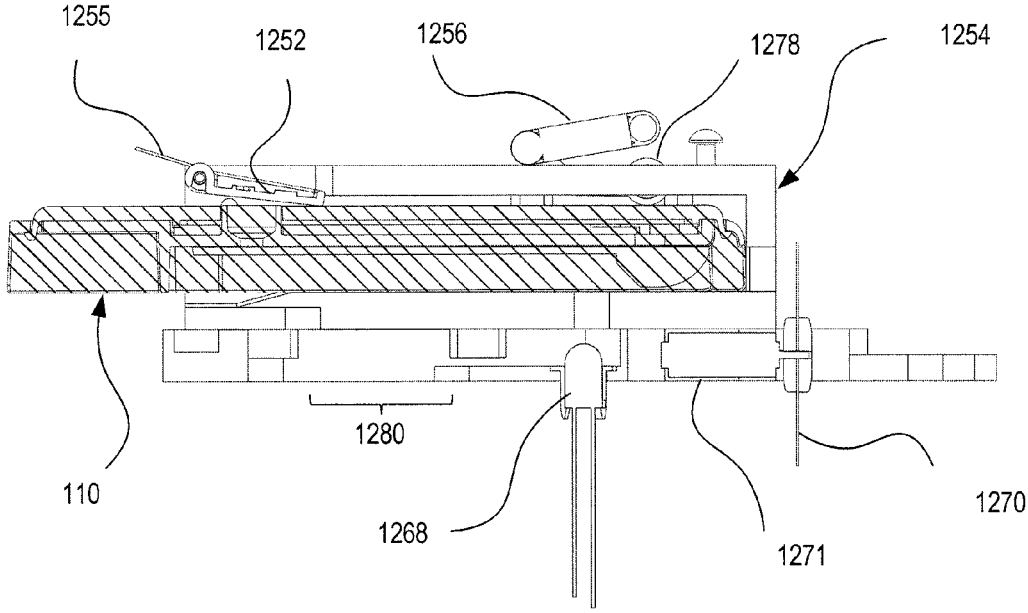
1255
1252
1256
1278
1254
1280
110
1268
1271
1270

FIG. 17