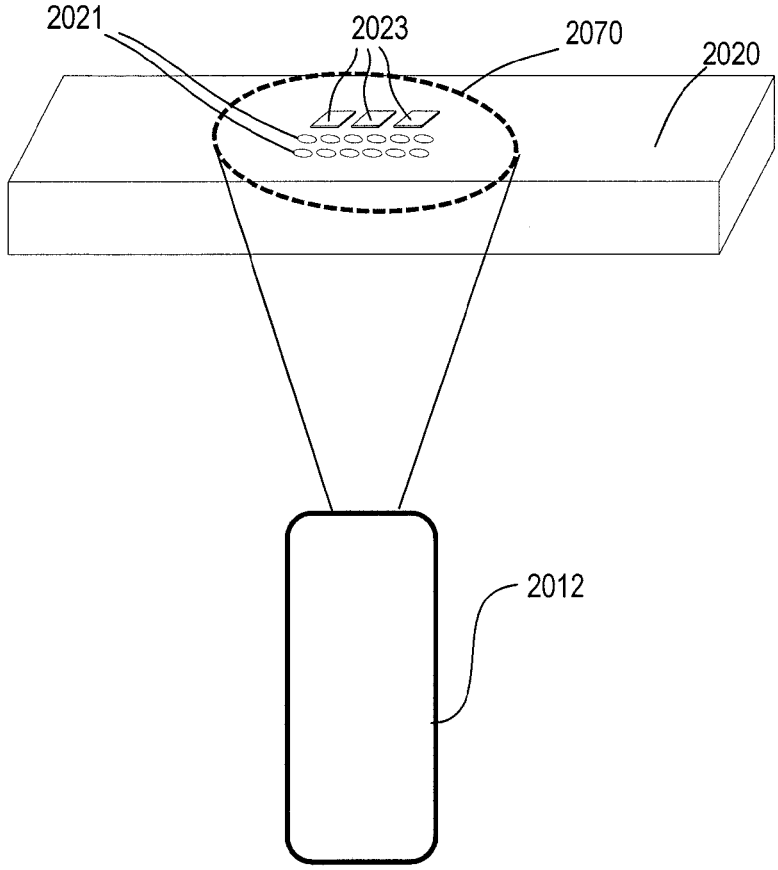

FIG. 20

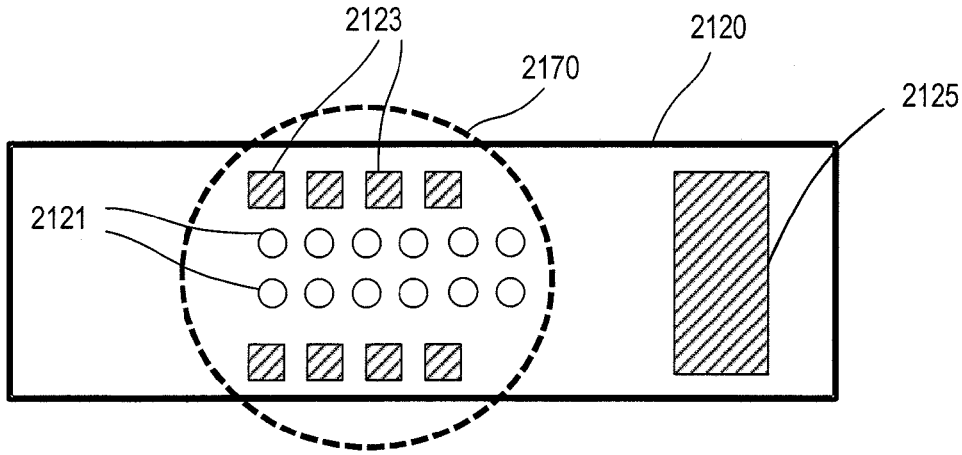

FIG. 21