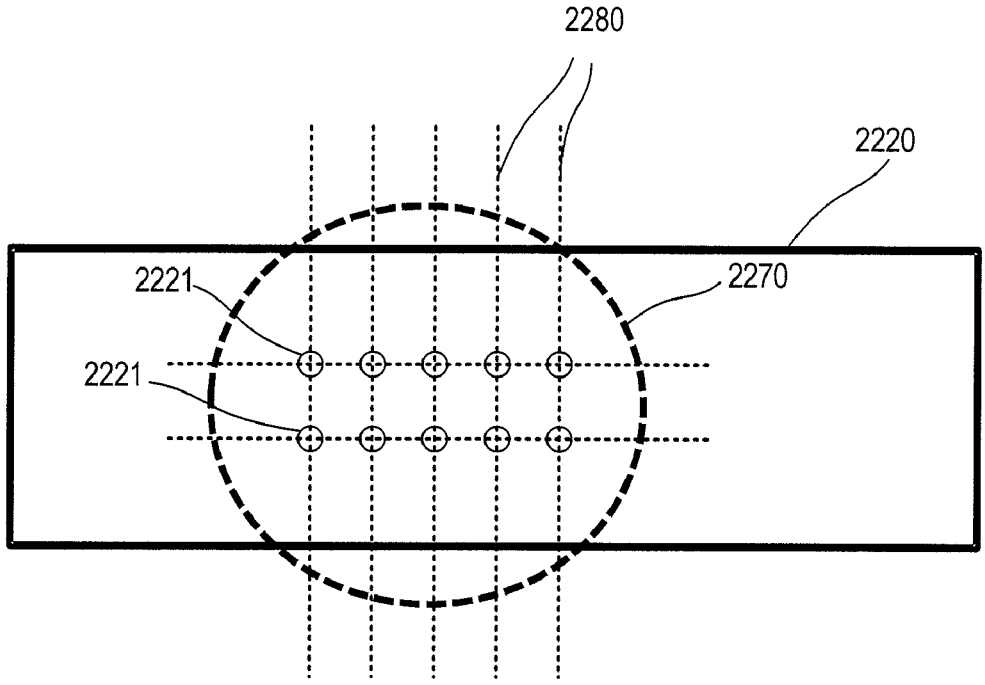

FIG. 22

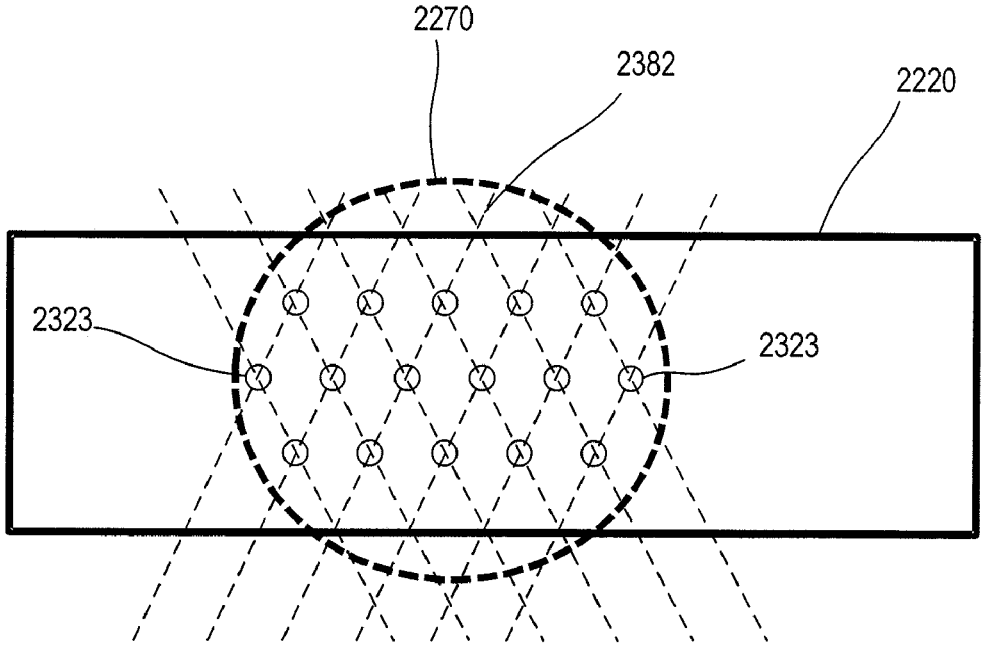

FIG. 23