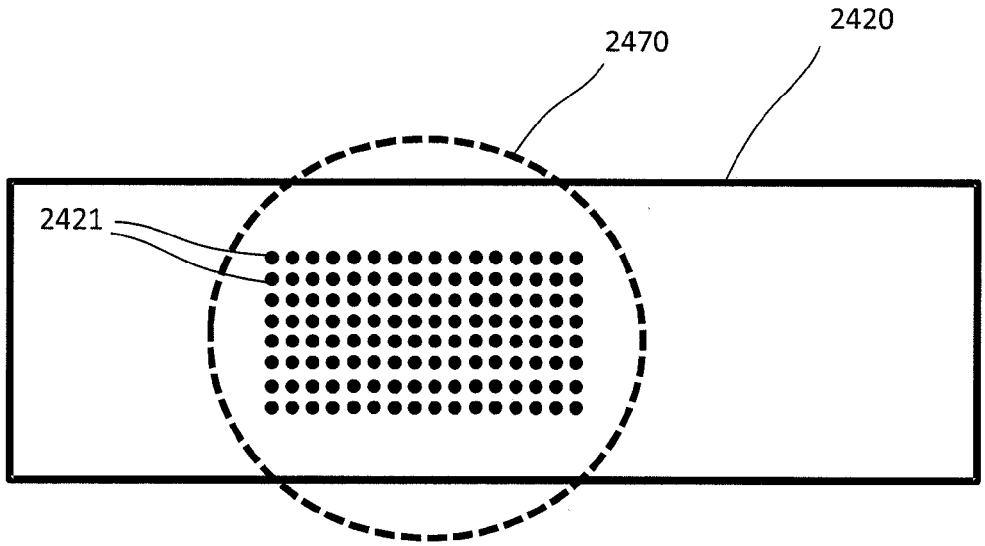


FIG. 24

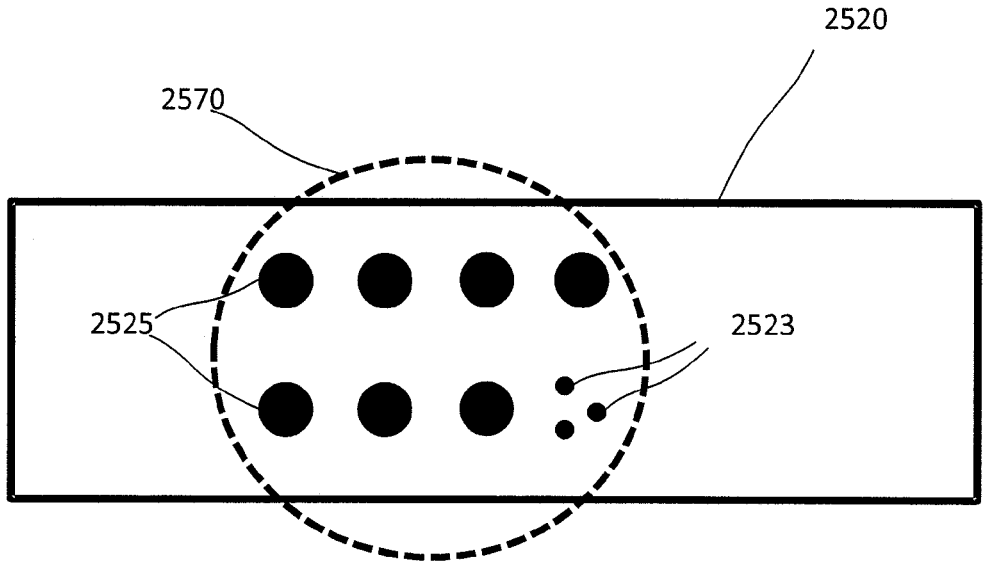


FIG. 25