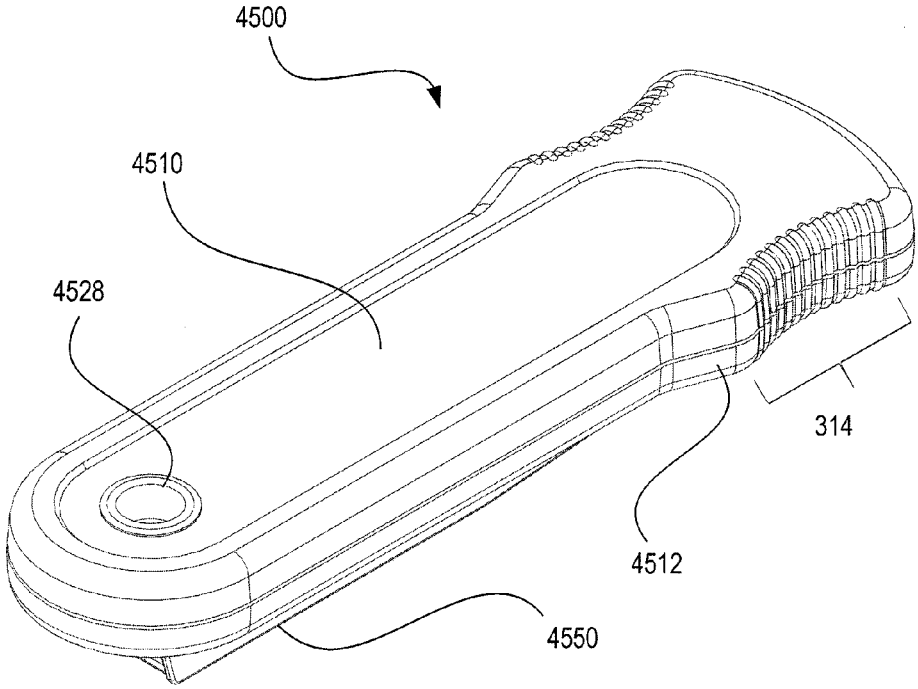
4500
4510
4528
314
4512
4550

FIG. 45

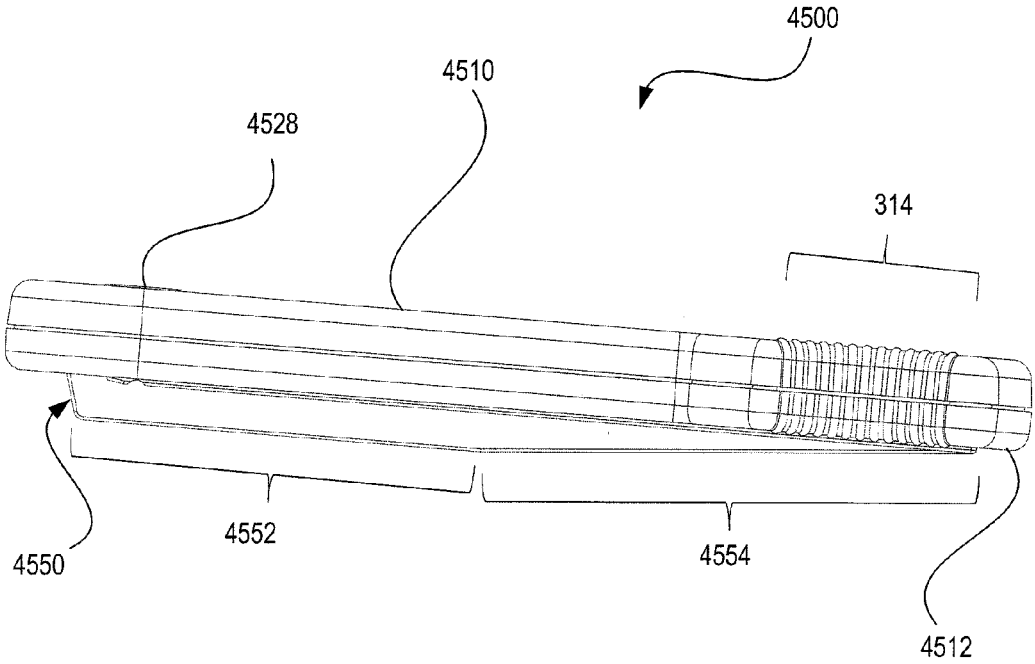
4500
4510
4528
314
4550
4552
4554
4512

FIG. 46