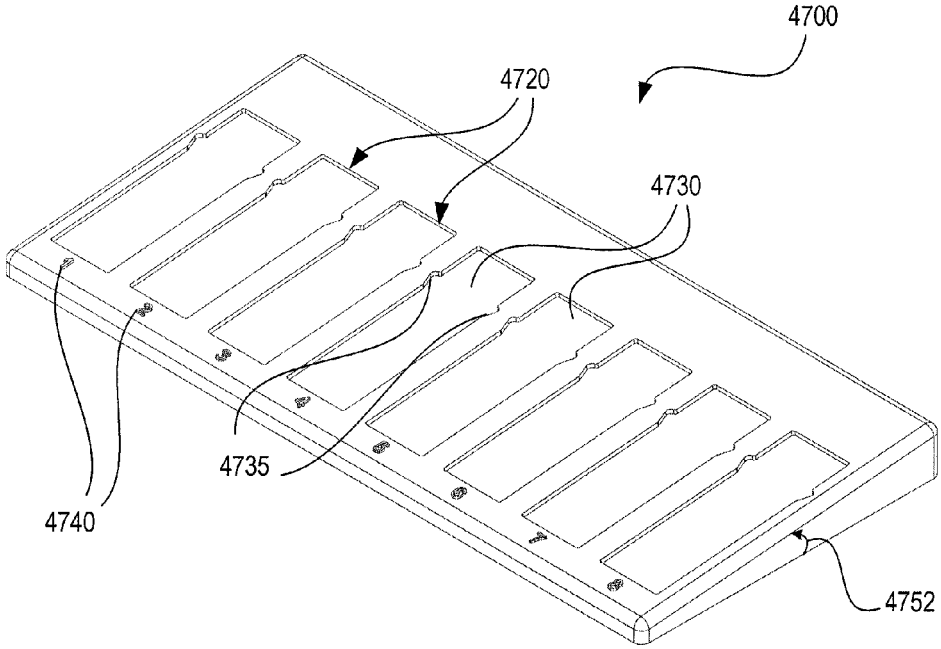
4700
4720
4730
4735
4740
4752

FIG. 47

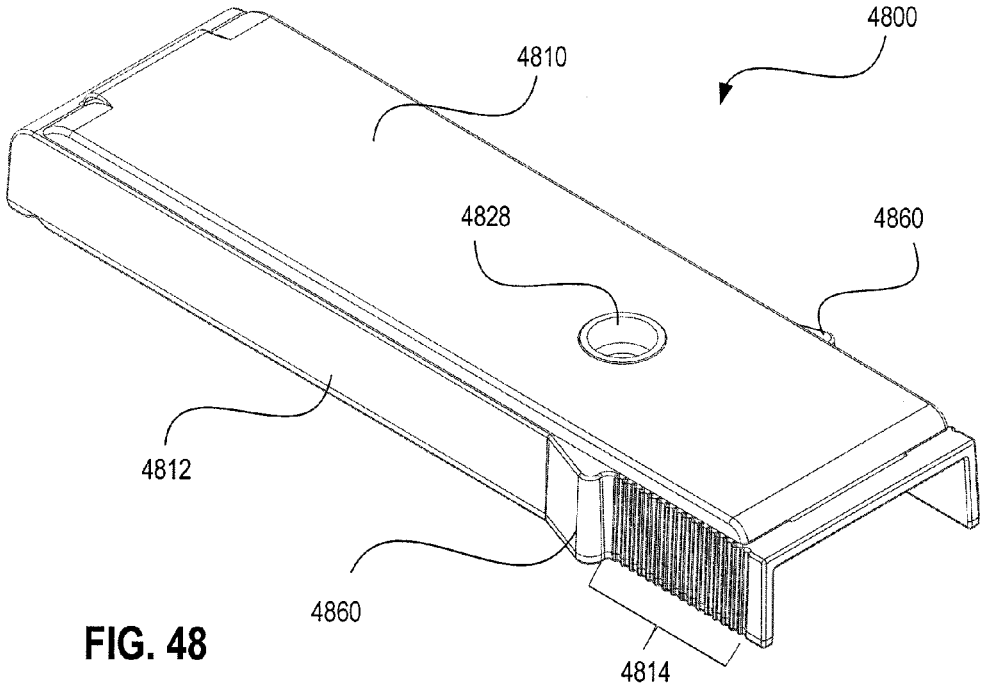
4800
4810
4828
4860
4812
4860
4814

FIG. 48