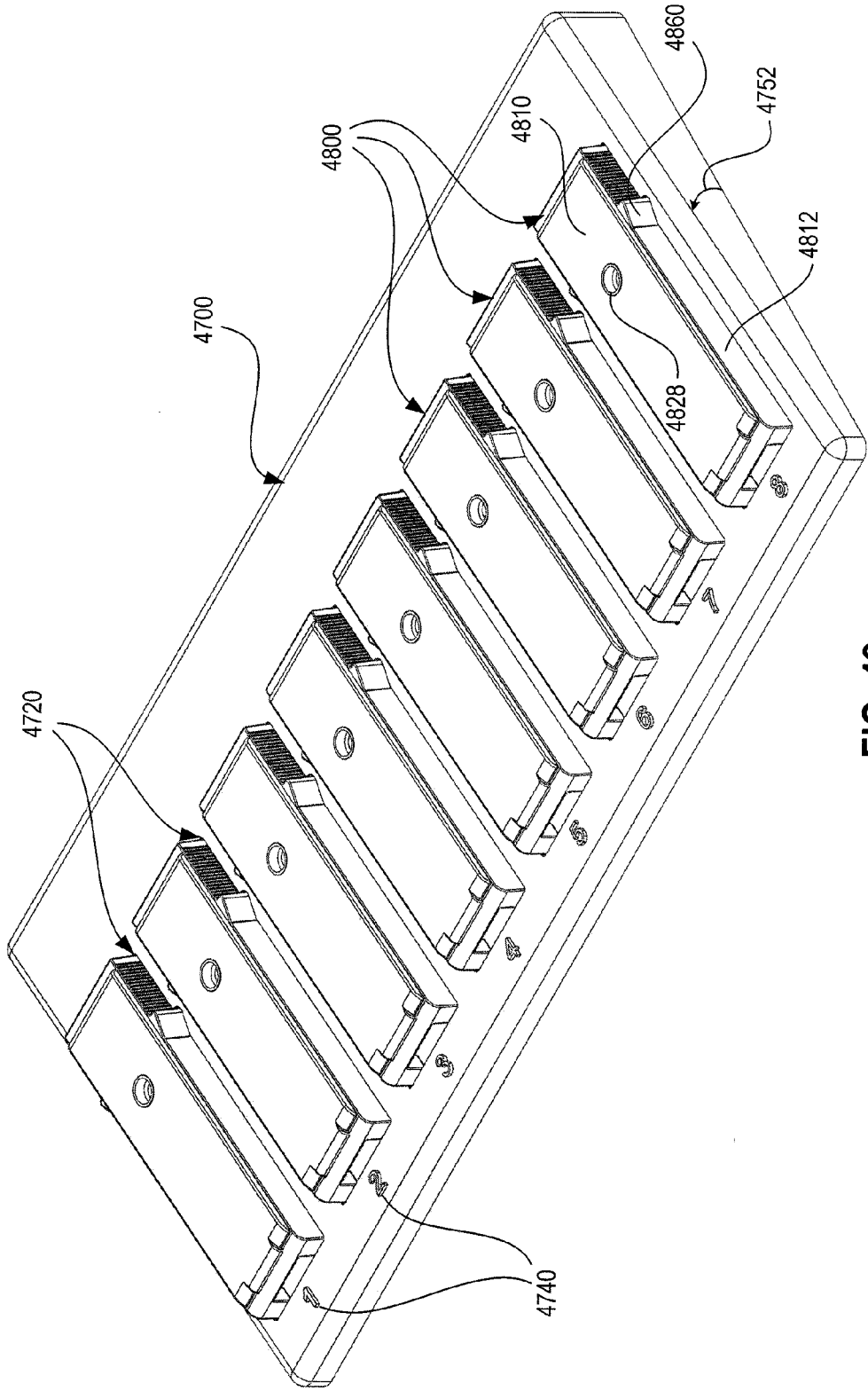

FIG. 49