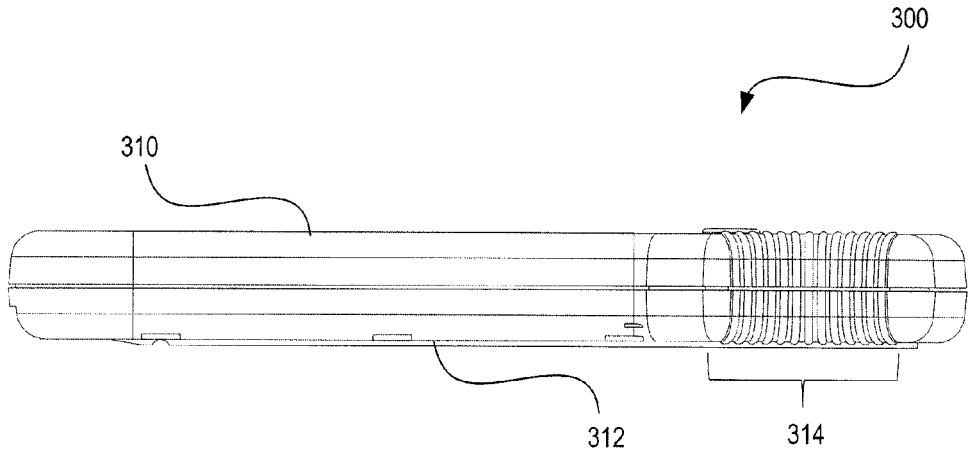

FIG. 5

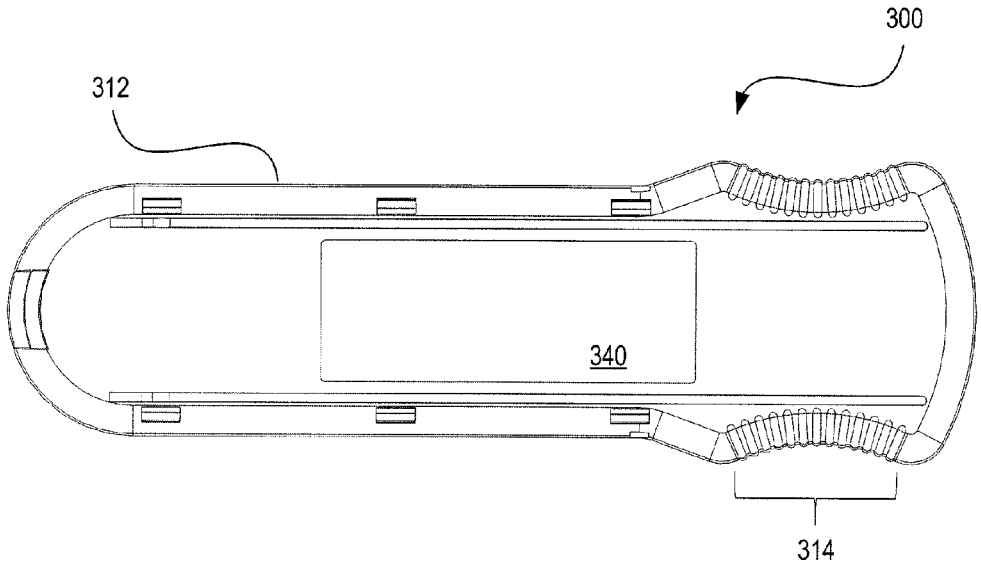

FIG. 6