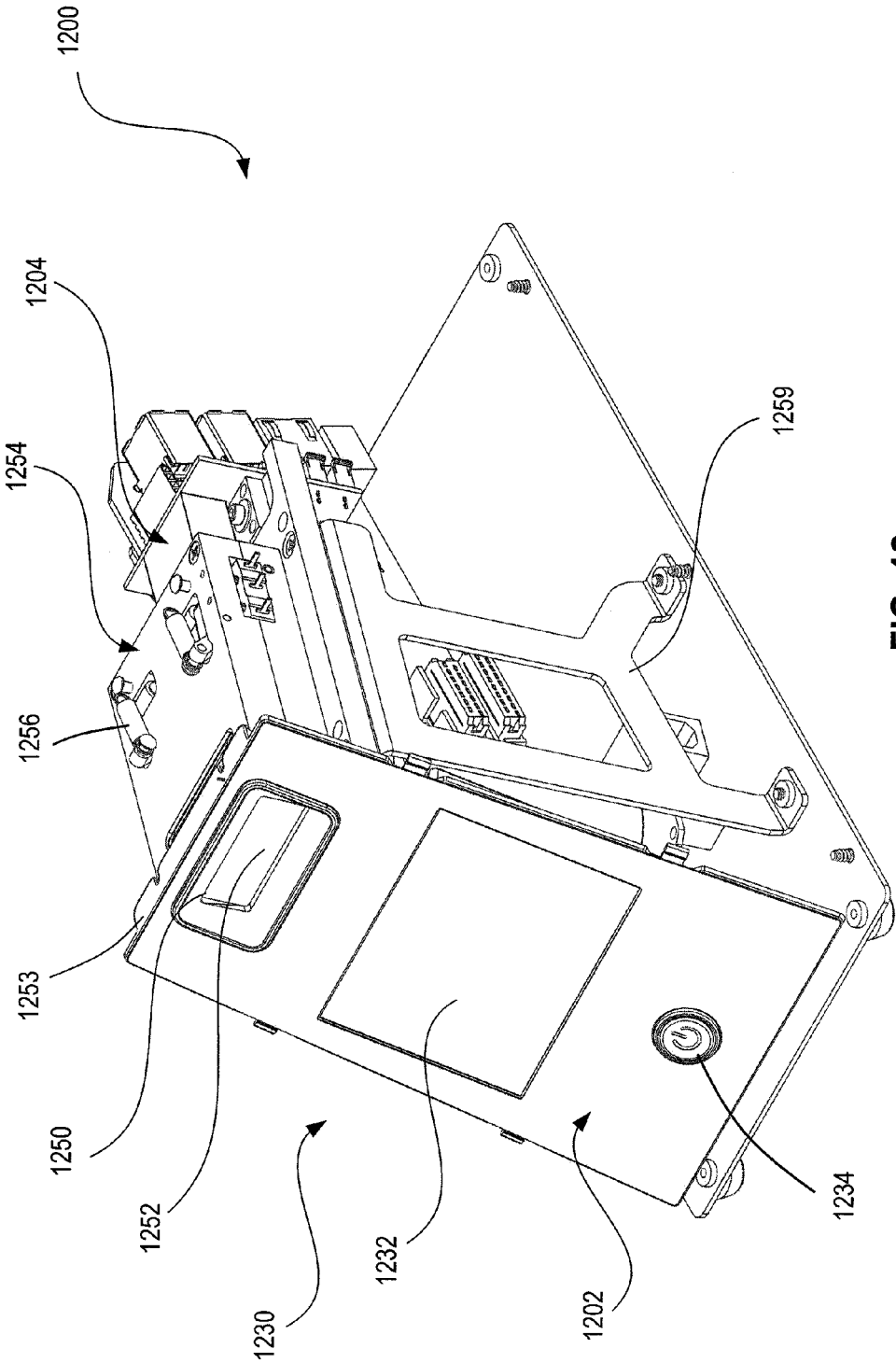


FIG. 12