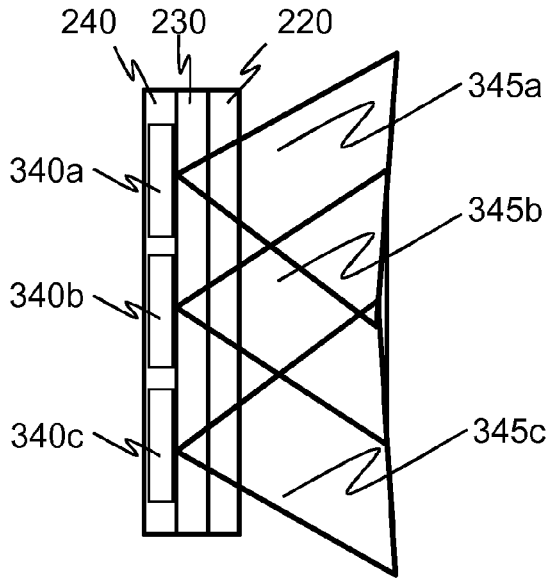
240
230
220
345a
340a
345b
340b
340c
345c

Fig. 3a

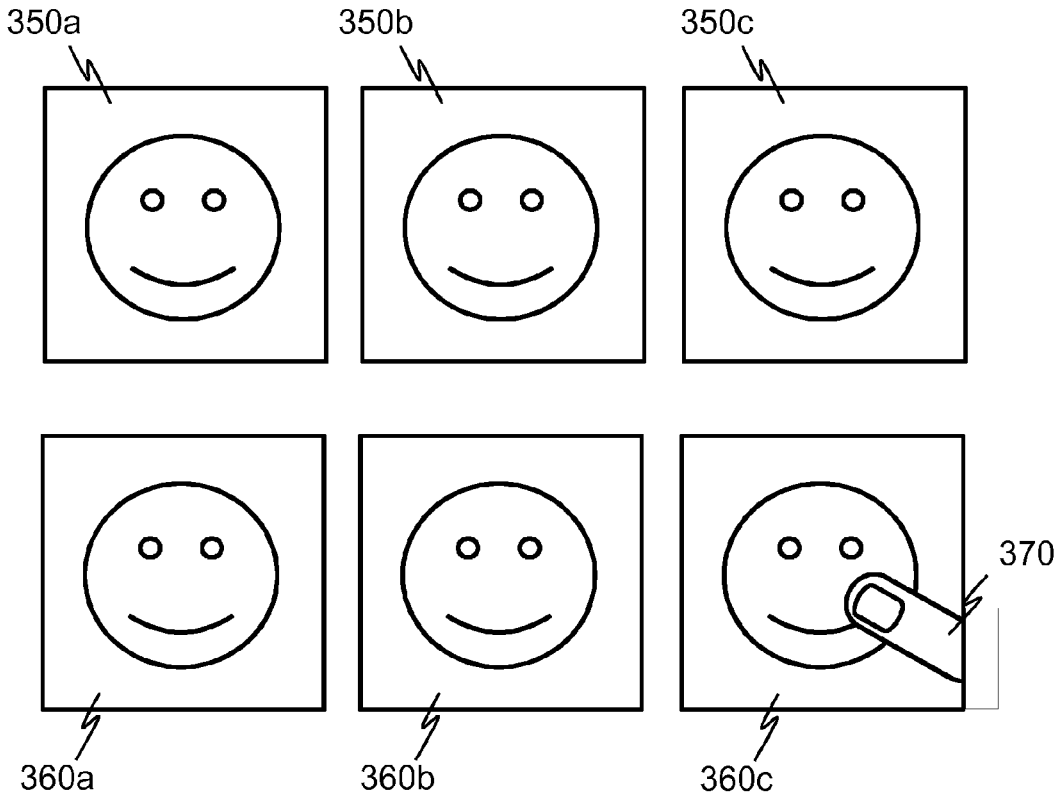
350a
350b
350c
370
360a
360b
360c

Fig. 3b