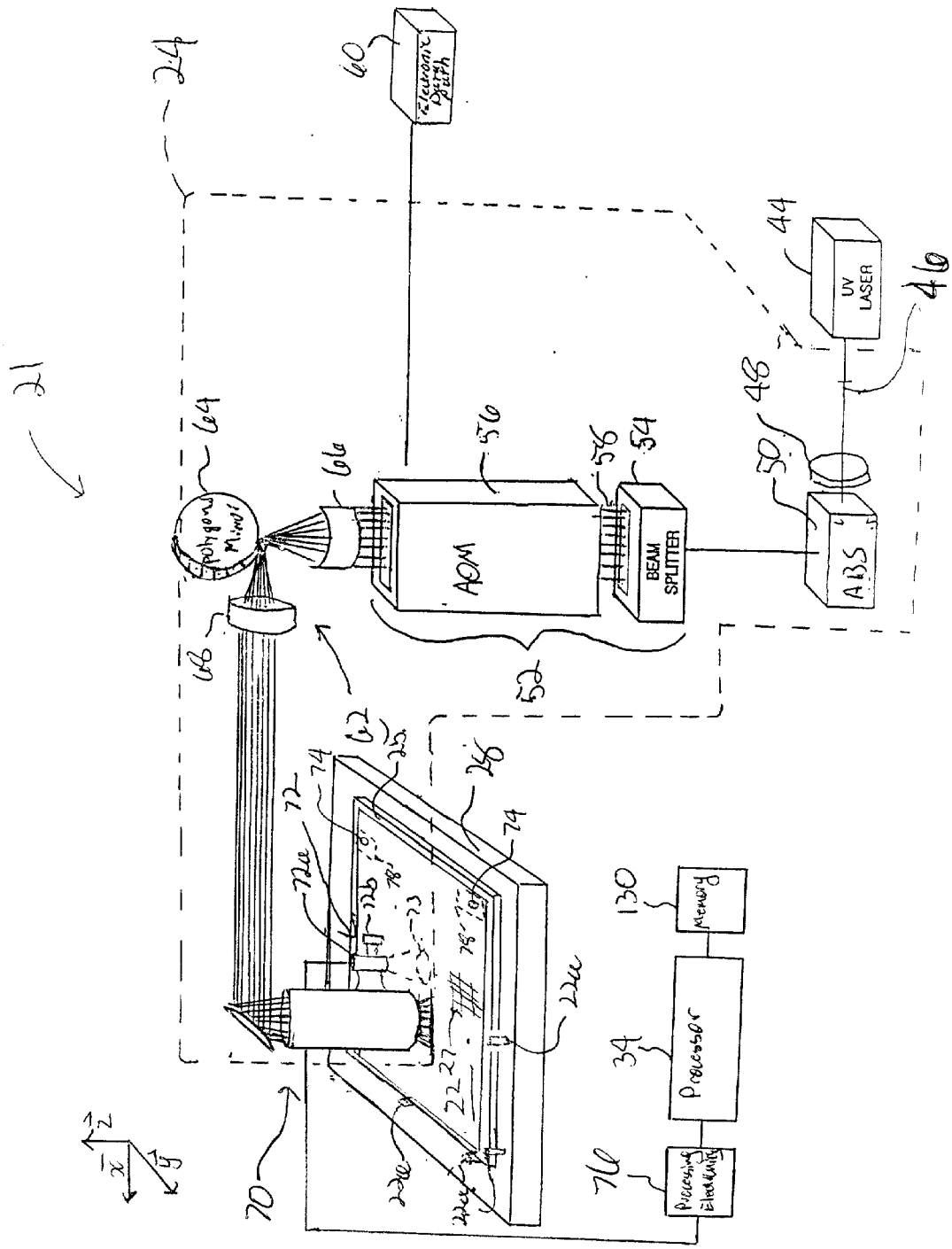

Fig. 5