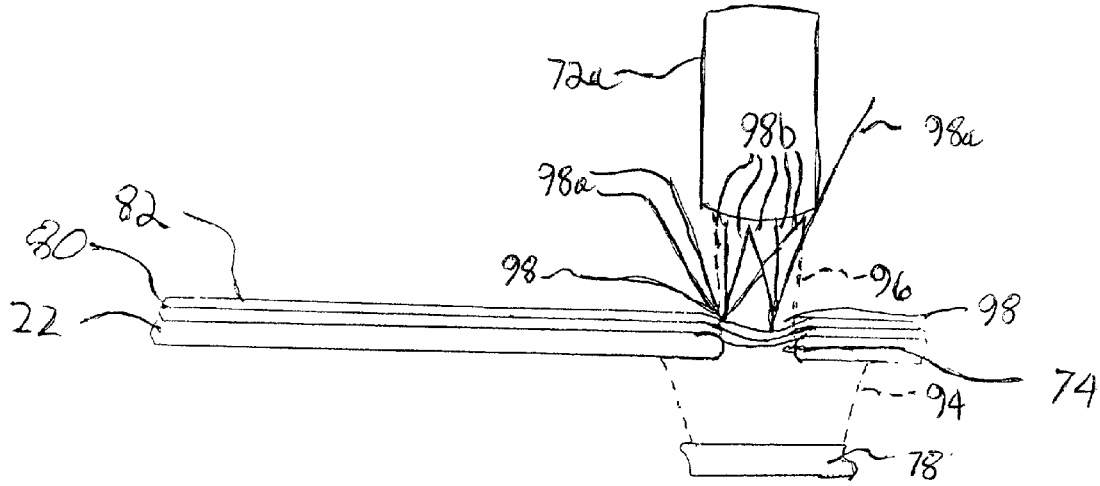
72a
98b
98a
98a
82
80
98
96
98
22
74
94
78

Fig. 9

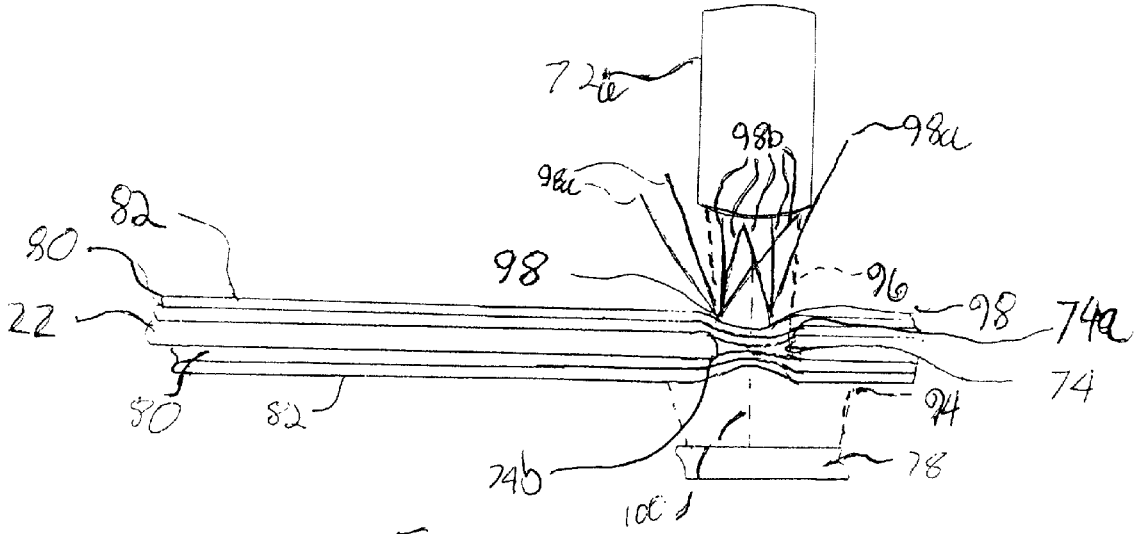
72a
98b
98a
98a
82
80
98
96
98
74a
22
74
94
80
82
74b
78
100

Fig. 10