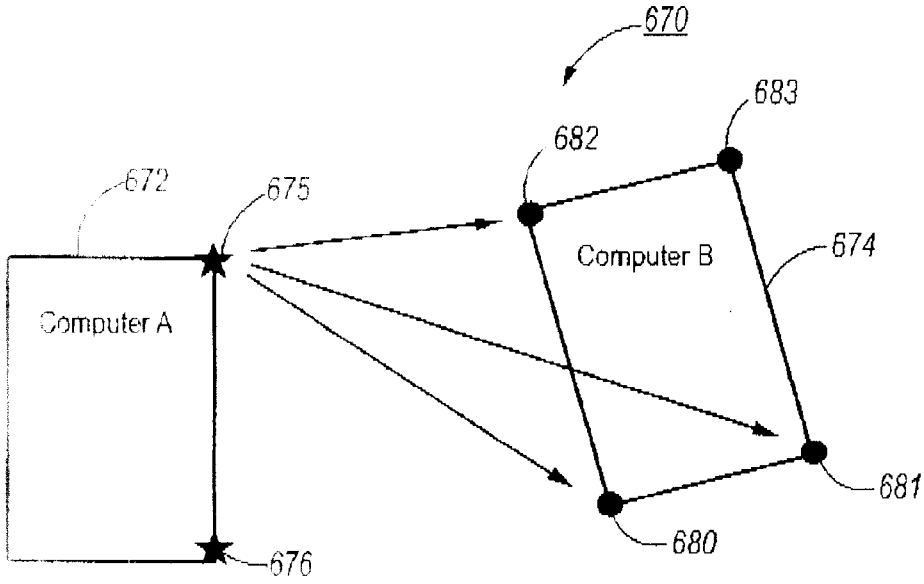
670
683
682
672
675
Computer B
674
Computer A
681
680
676

Fig. 47

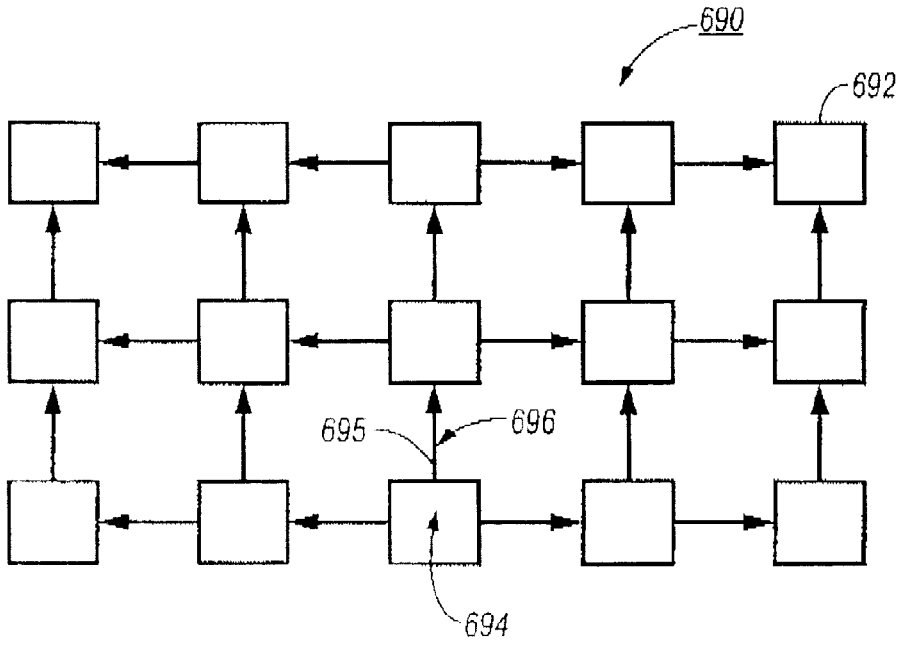
690
692
695
696
694

Fig. 48