FIG. 5

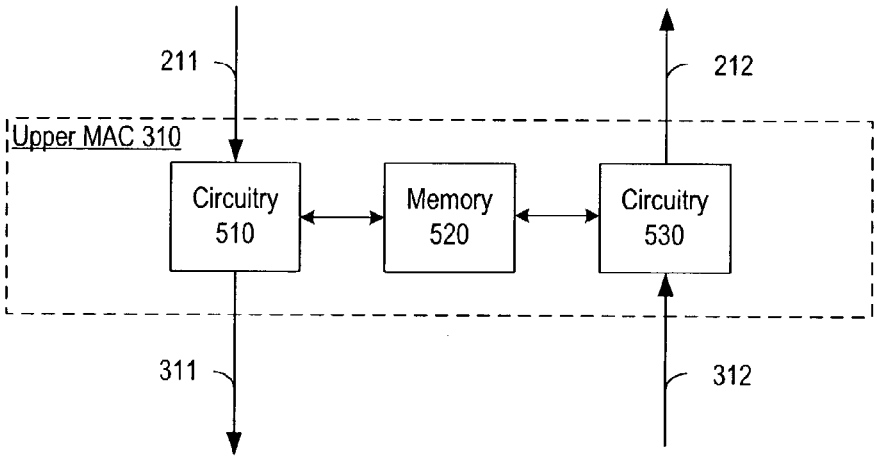
211
212
Upper MAC 310
Circuitry
510
Memory
520
Circuitry
530
311
312