FIG. 1C

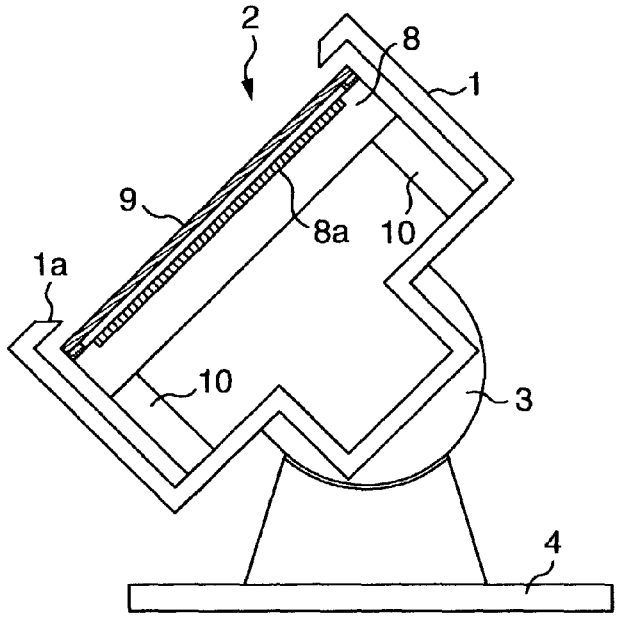

FIG. 2A

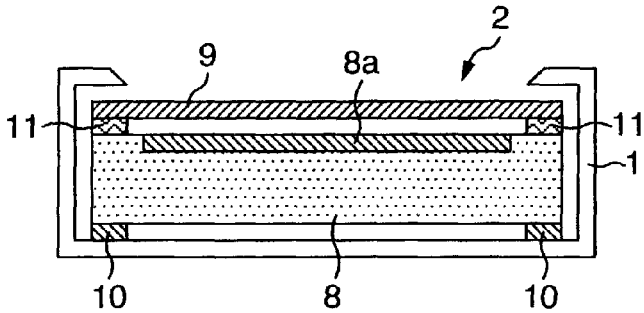
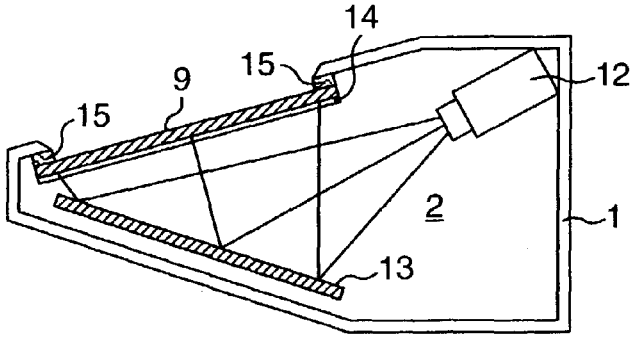
FIG. 2B