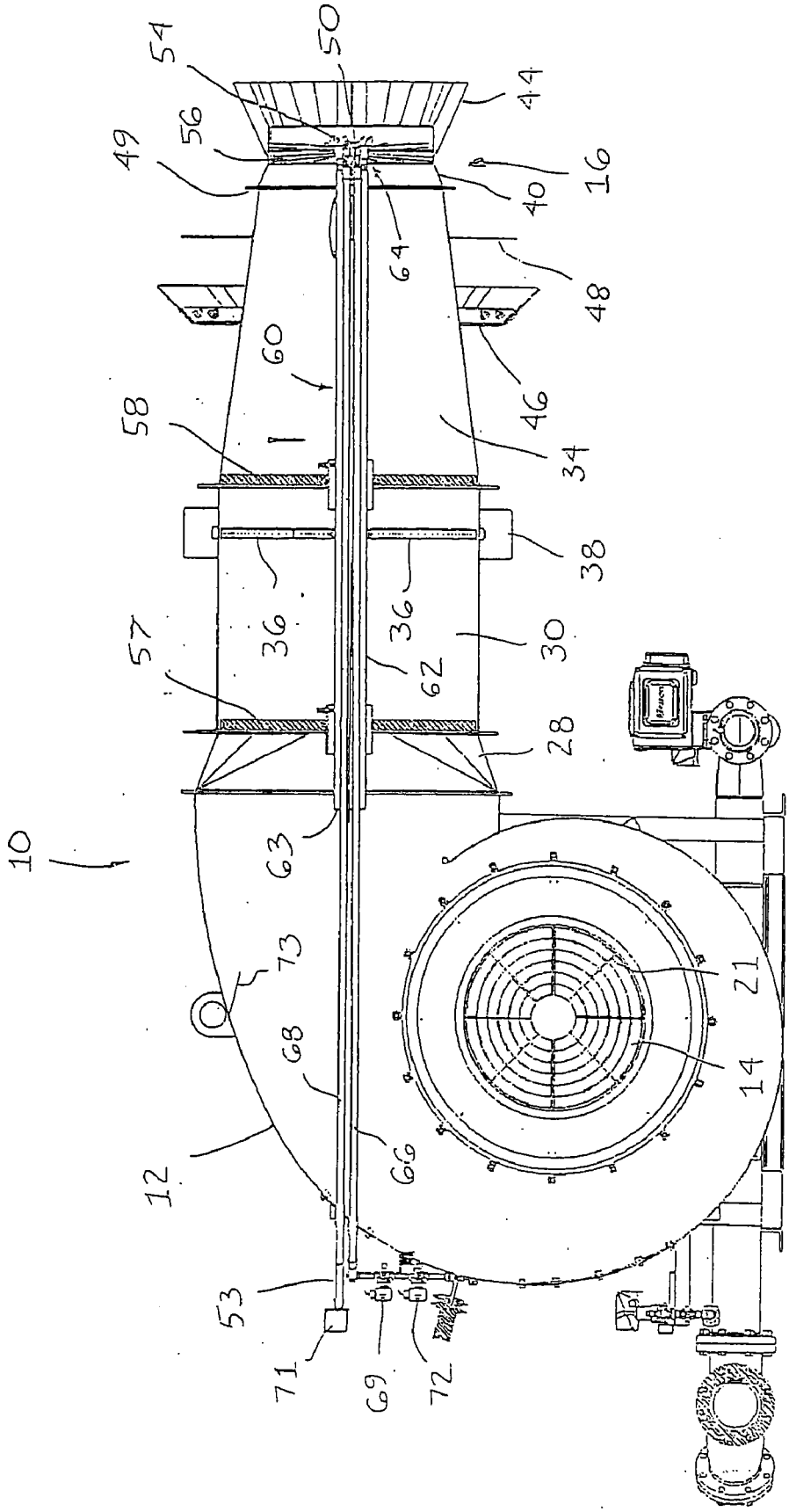
10
12
14
16
21
28
30
34
36
36
38
40
44
46
48
49
50
53
54
56
57
58
60
62
63
64
66
68
69
71
72
73

FIGURE 6