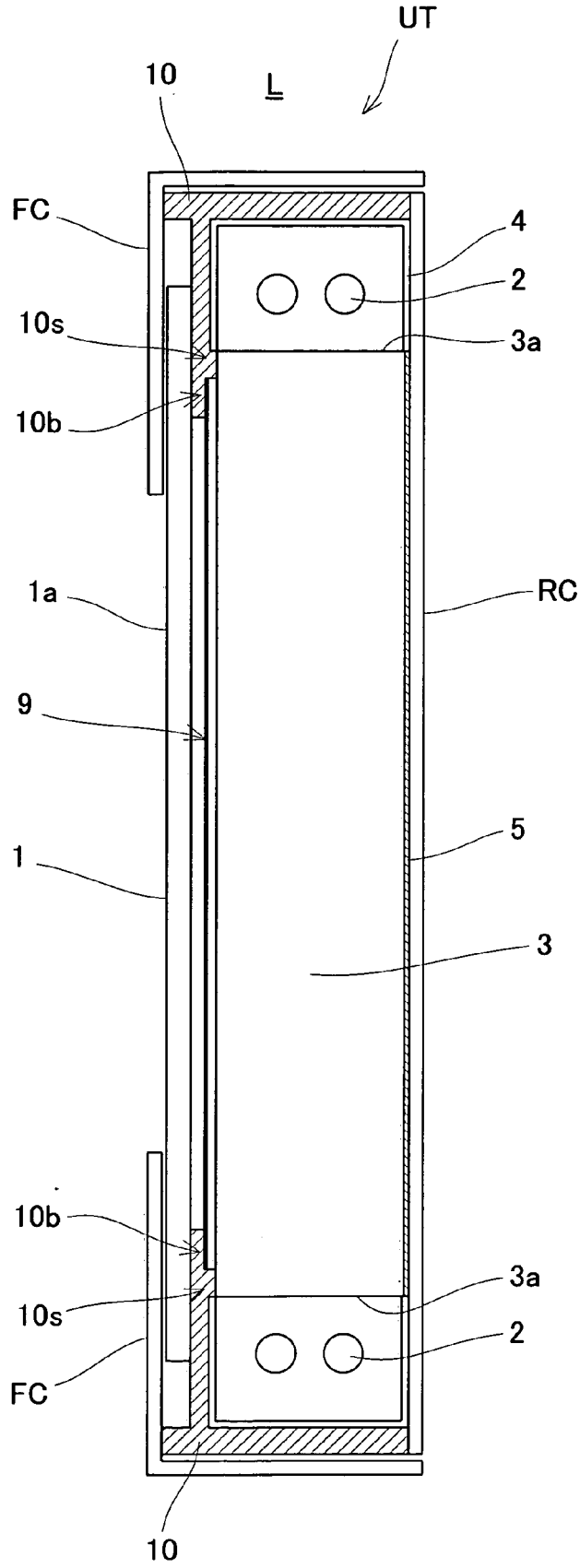Fig.7