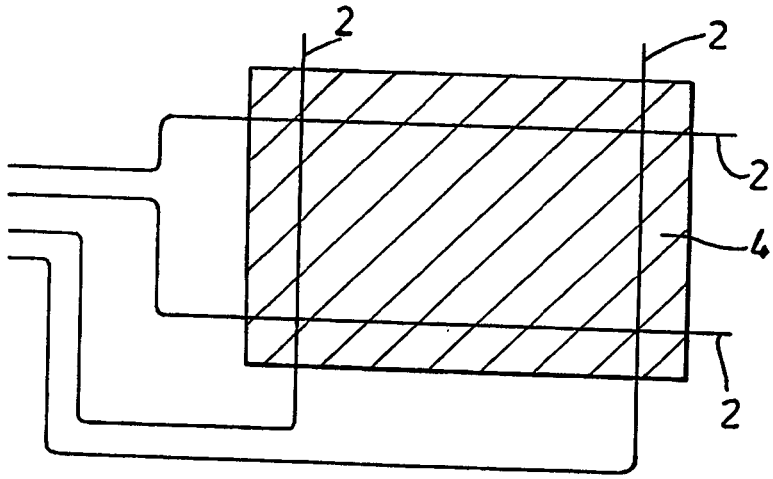

Fig. 30

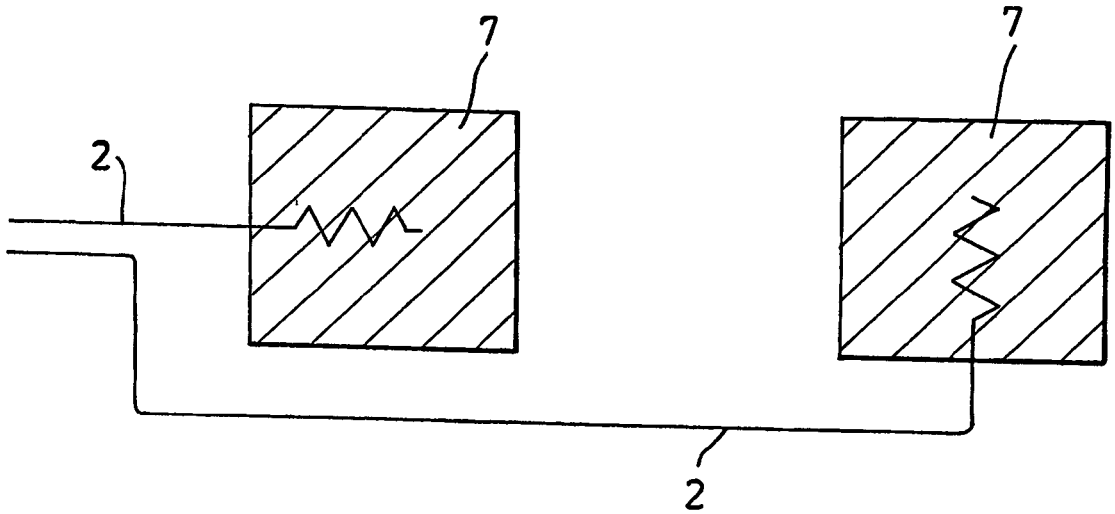

Fig. 31