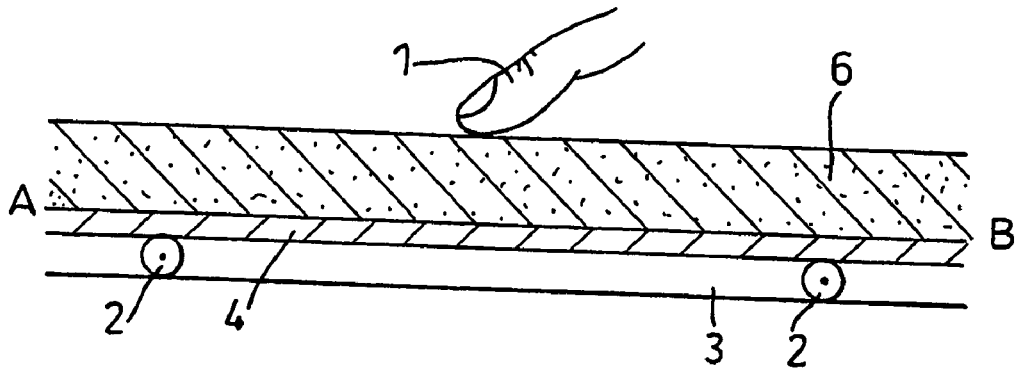

Fig. 9

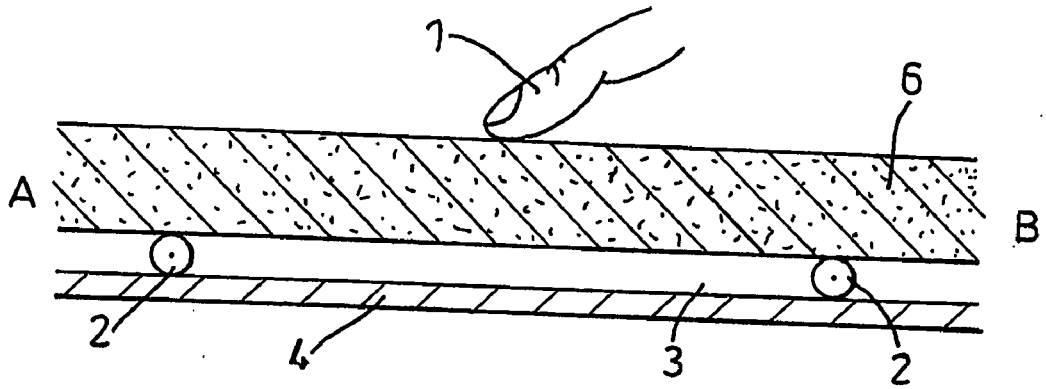

Fig. 10

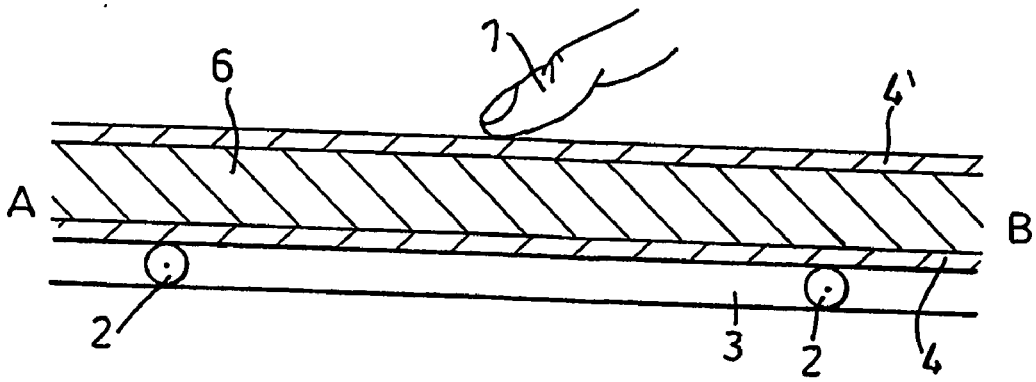

Fig. 11