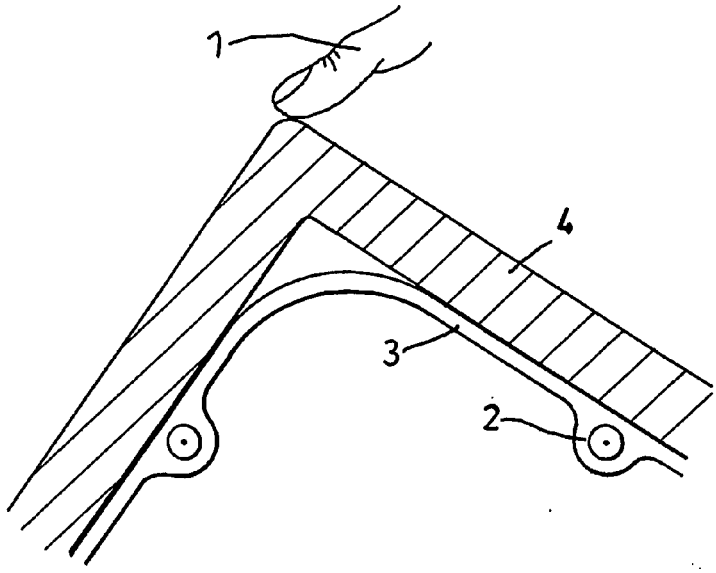

Fig. 24

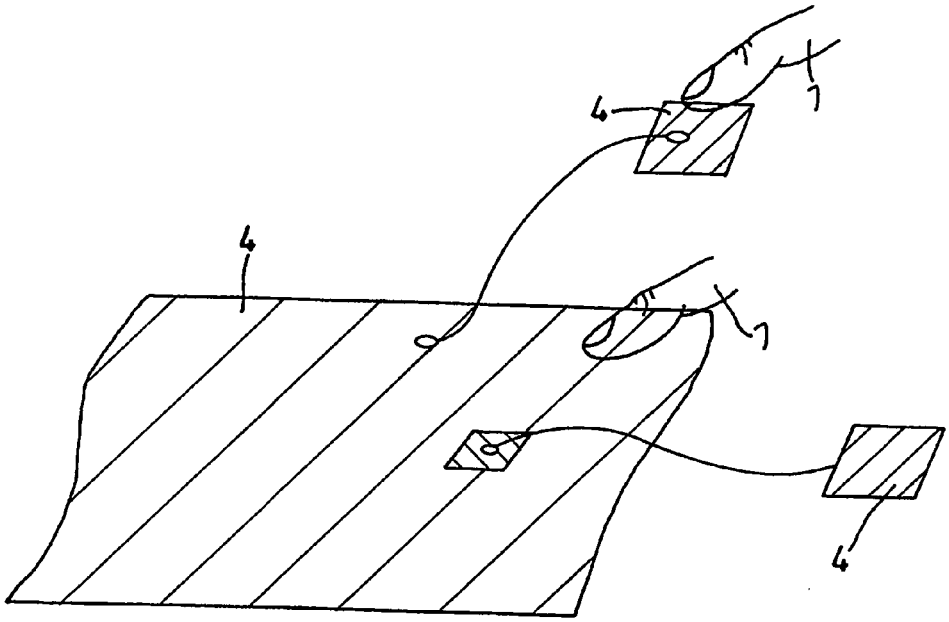

Fig. 25