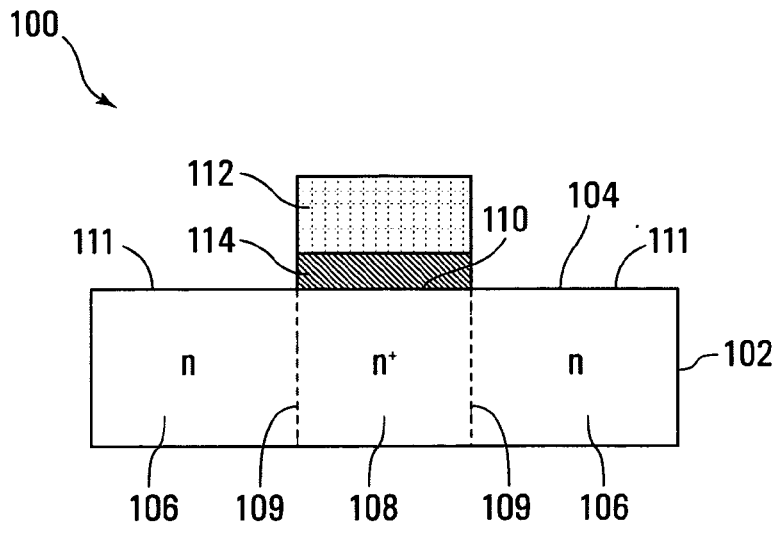
100
112
110
104
111
114
111
n
n+
n
102
106
109
108
109
106

FIG. 1

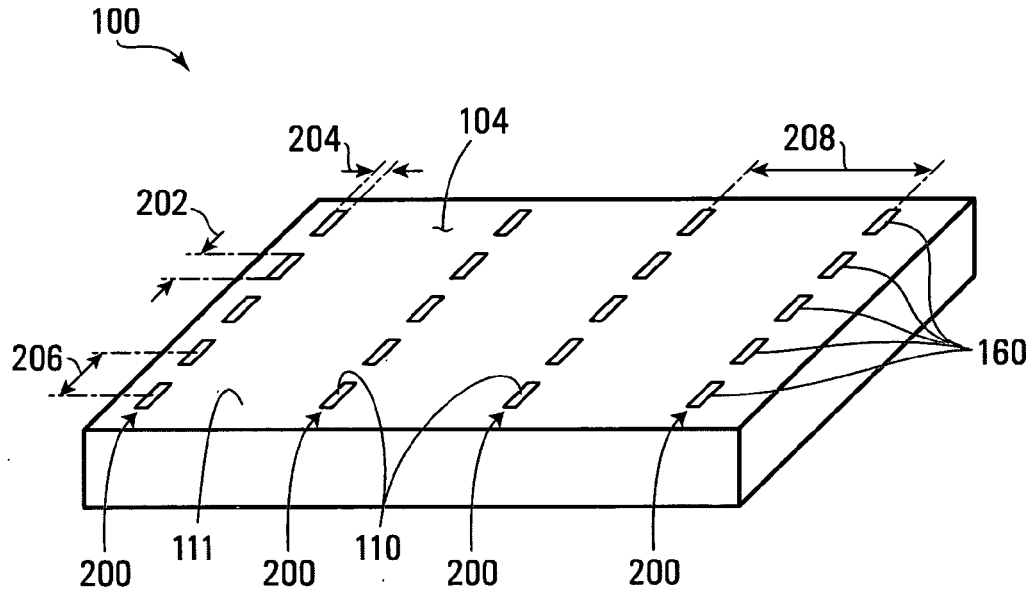
100
204
104
208
202
206
160
200
111
200
110
200
200

FIG. 2