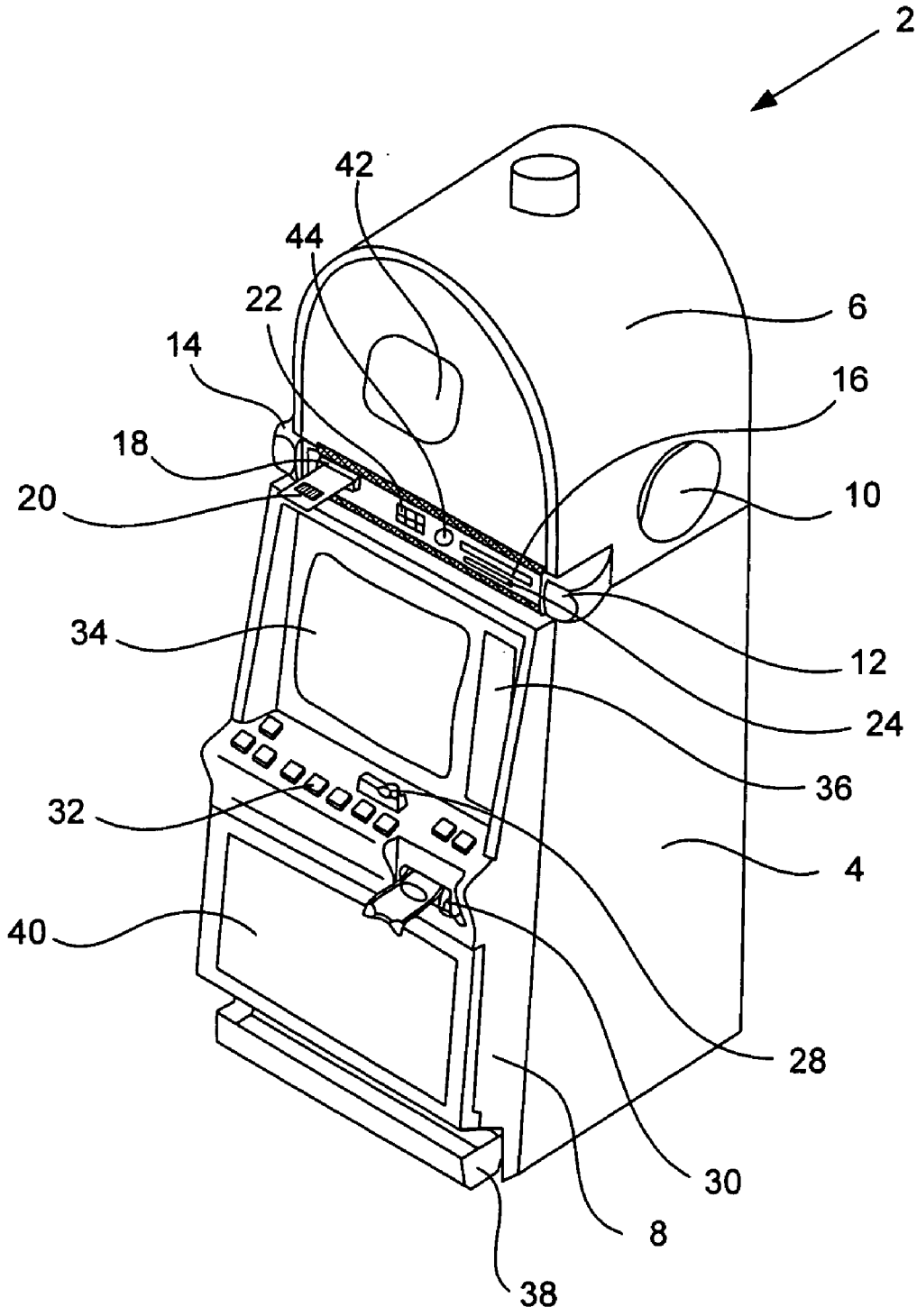

Fig. 9