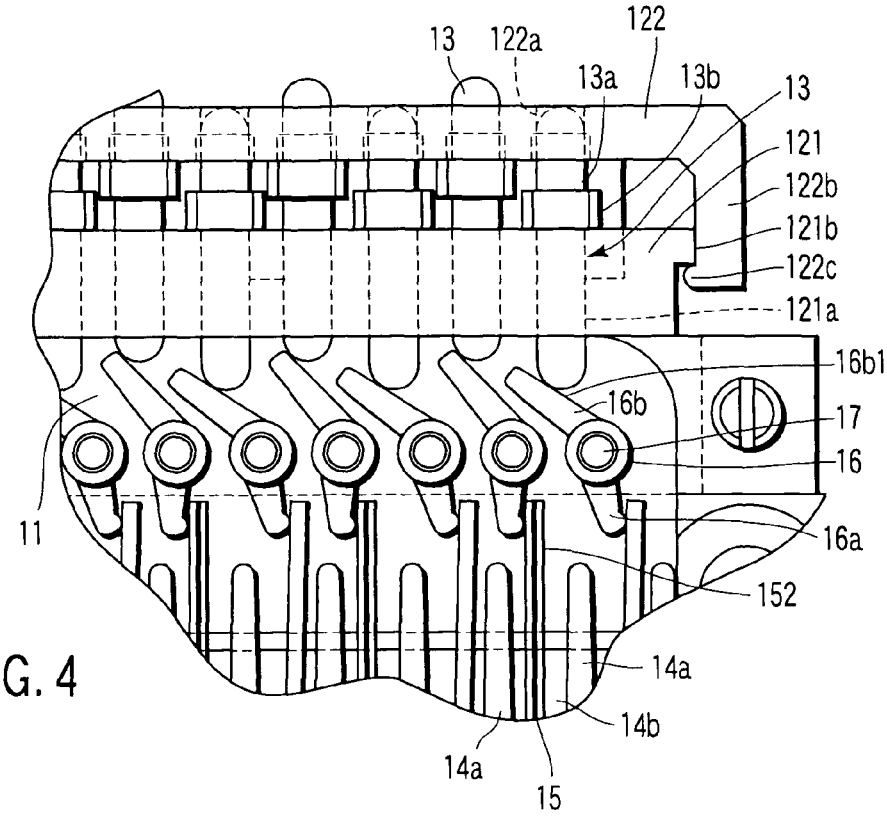


FIG. 4

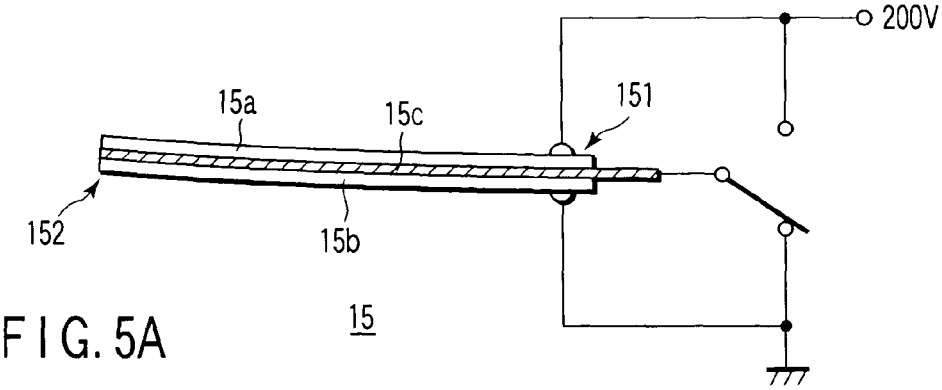


FIG. 5A

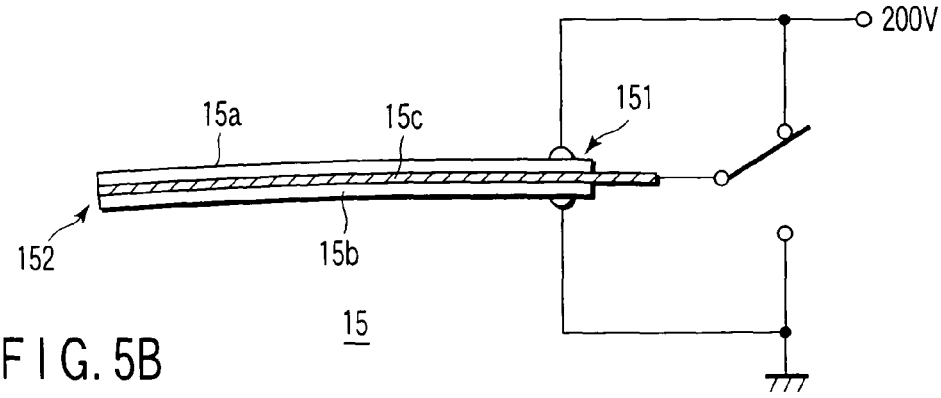


FIG. 5B