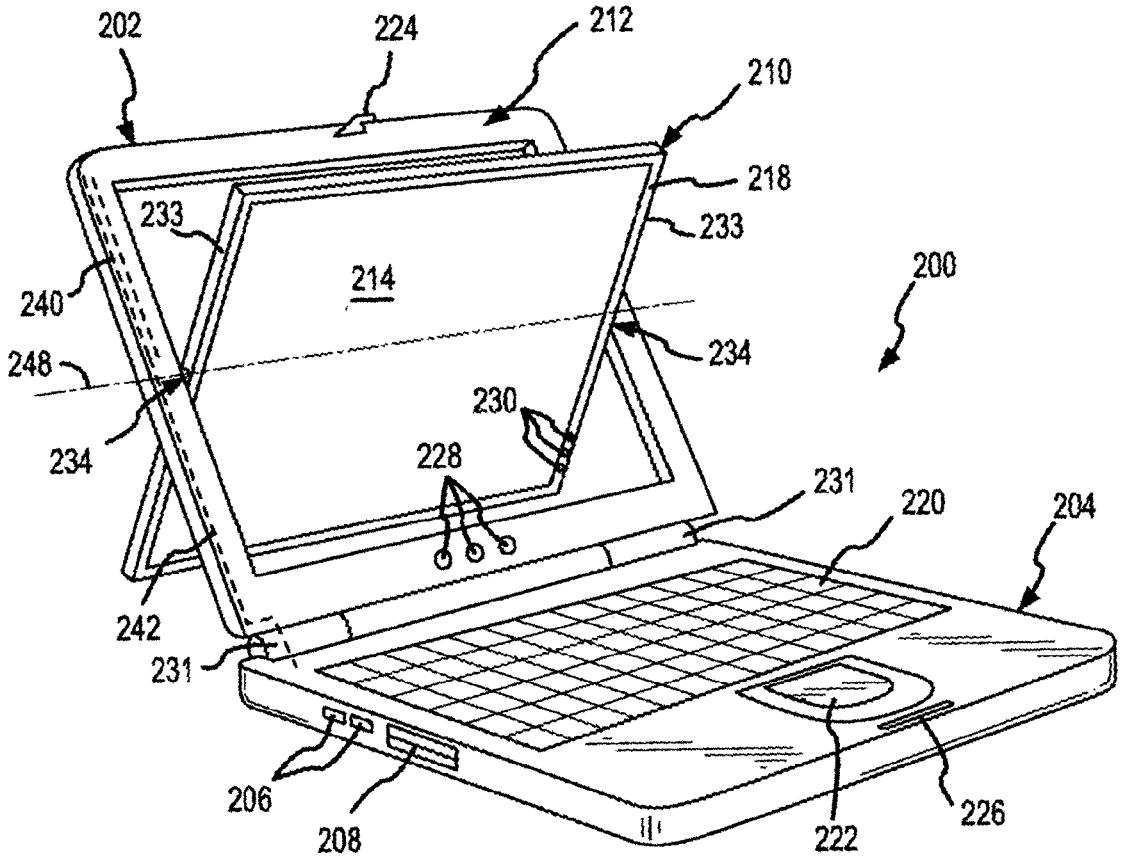
202
224
212
210
218
233
233
214
200
240
248
234
234
230
228
231
220
204
242
231
206
208
222
226

FIG.3