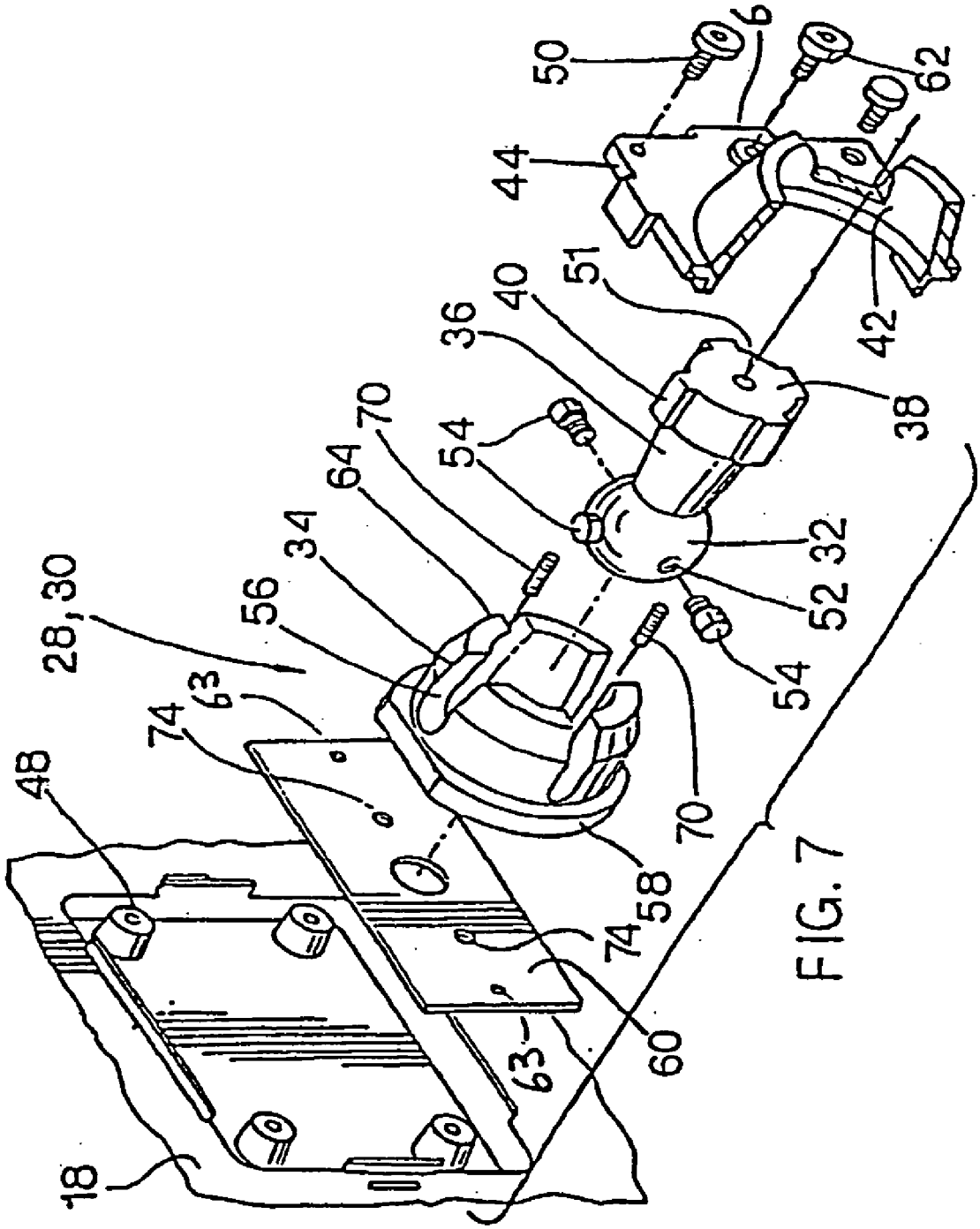
18
48
28, 30
74
63
56
34
64
70
54
36
40
51
50
6
44
62
42
38
32
52
54
70
58
74
60
63

FIG. 7