FIG.7A

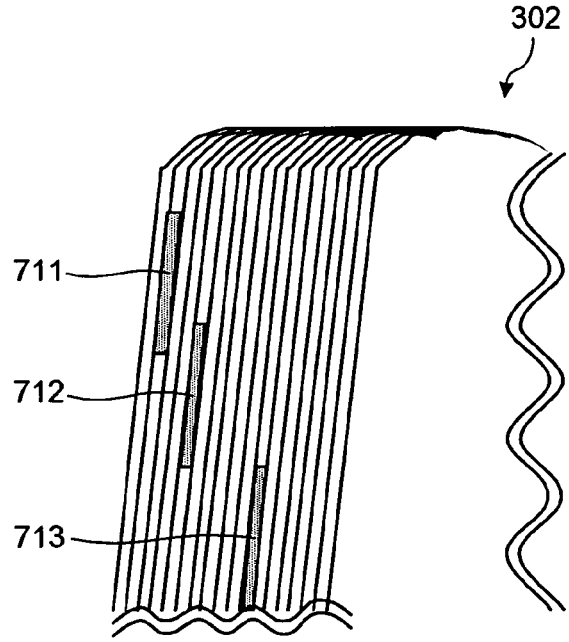
302
711
712
713

FIG.7B

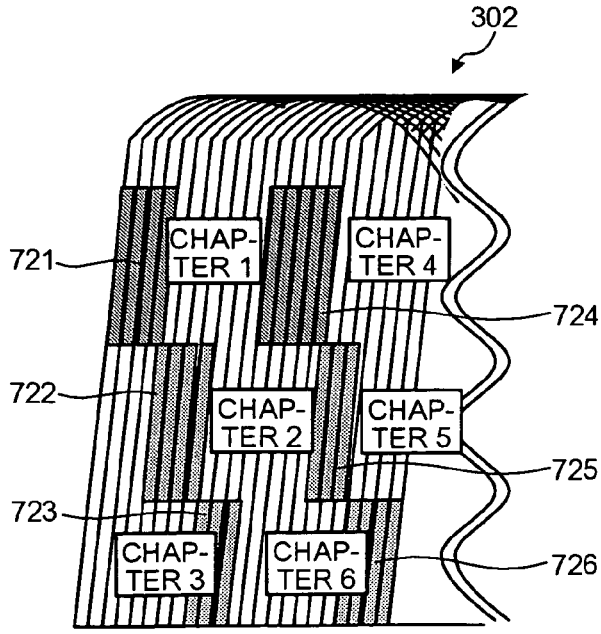
302
CHAP-
TER 1
CHAP-
TER 4
721
724
722
CHAP-
TER 2
CHAP-
TER 5
725
723
CHAP-
TER 3
CHAP-
TER 6
726