Fig. 9a

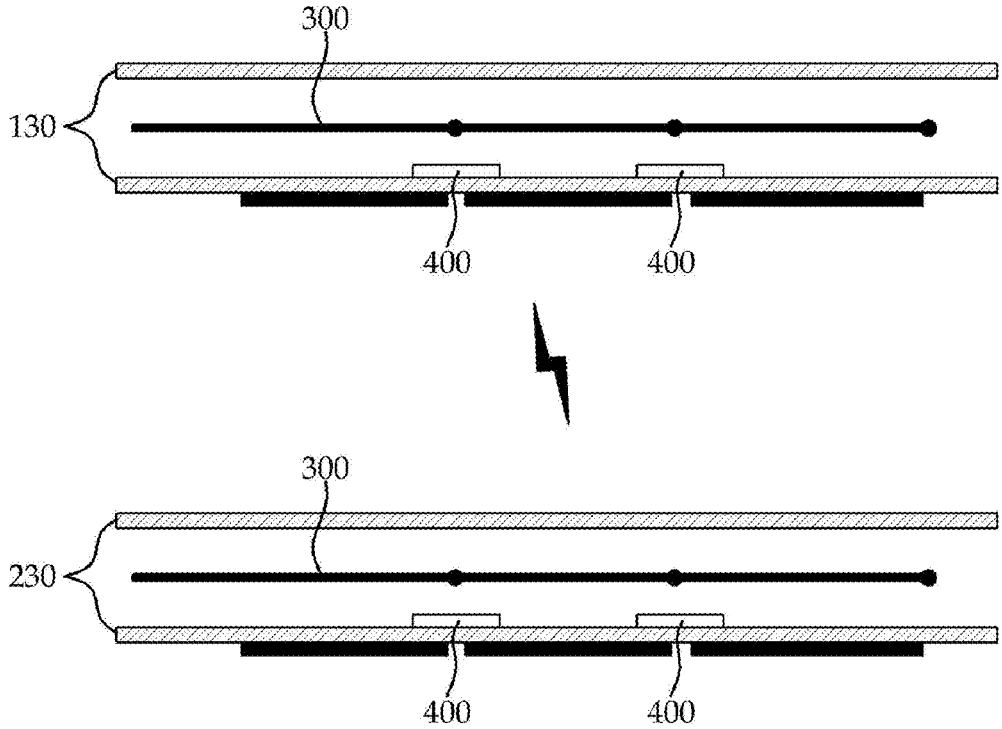
300
130
400
400
300
230
400
400

Fig. 9b

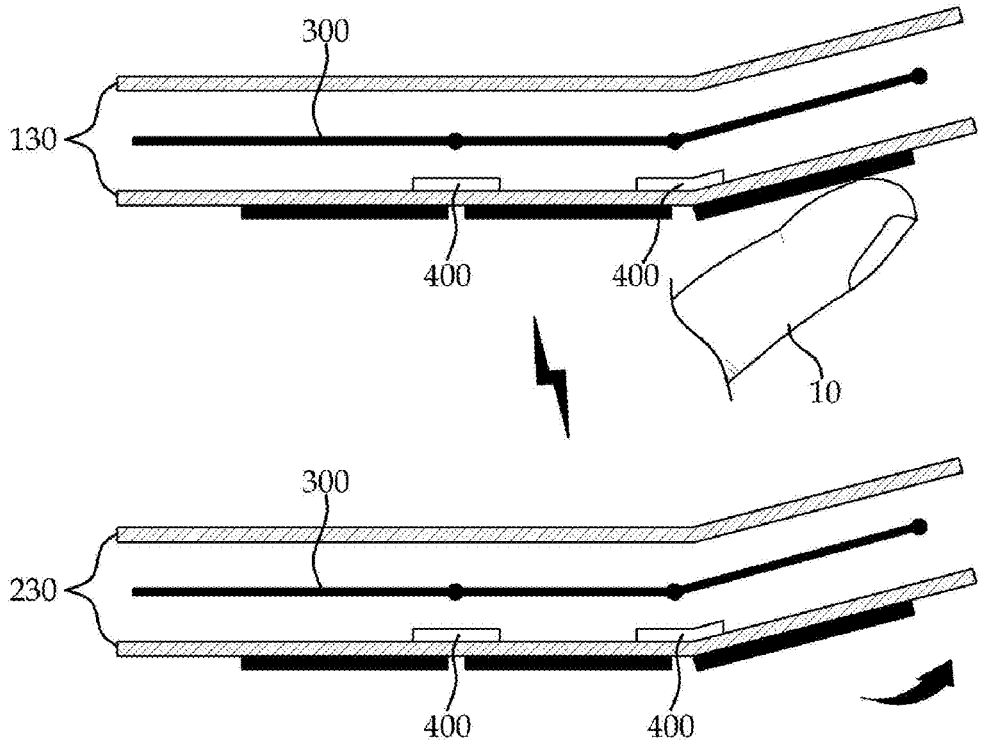
300
130
400
400
10
300
230
400
400