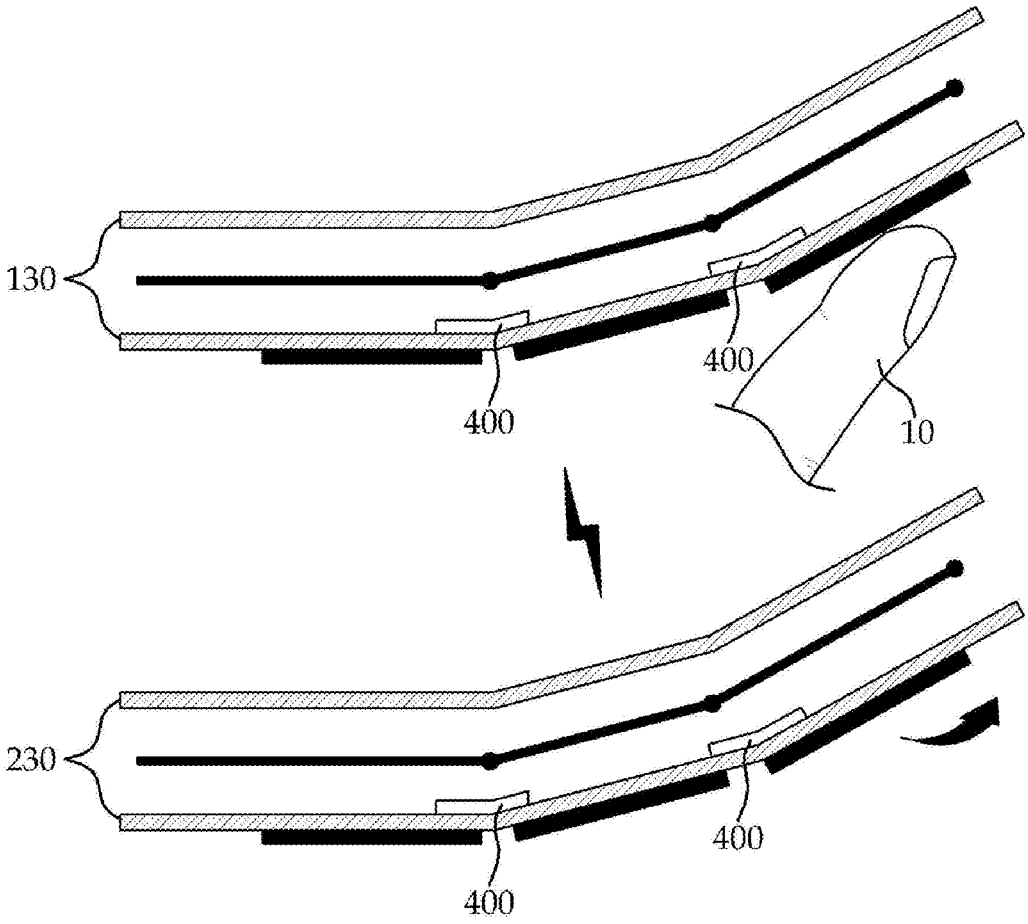Fig. 9c