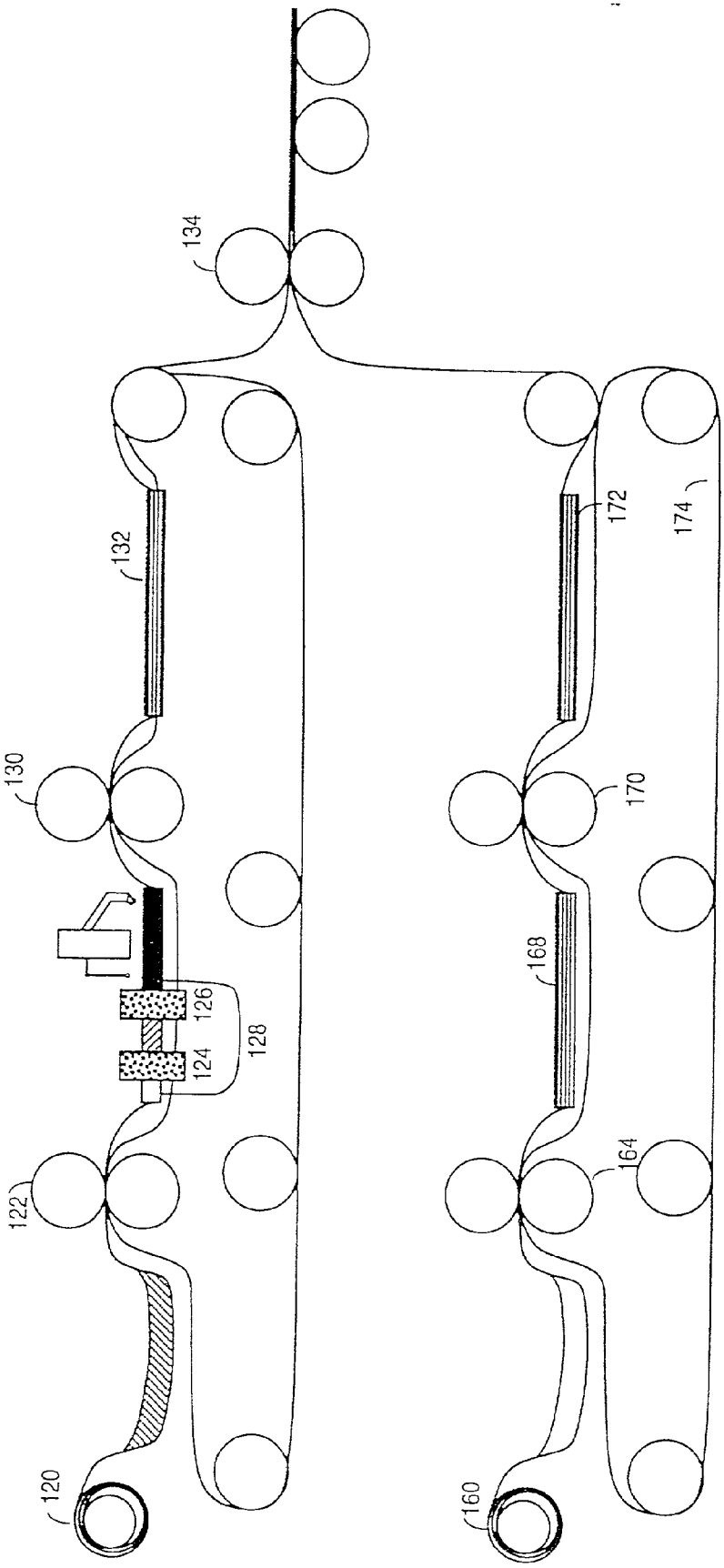

Fig. 15B