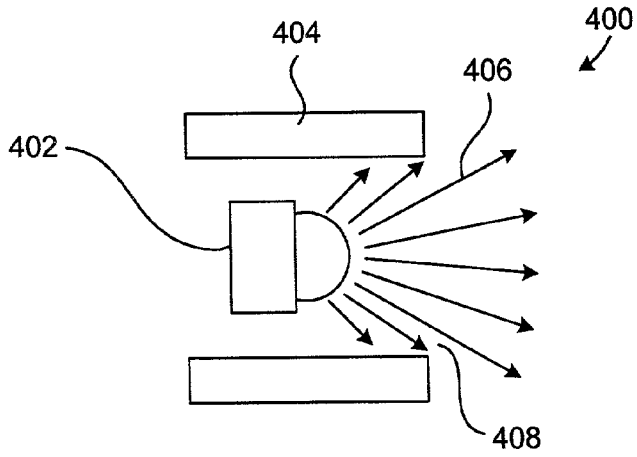

FIG. 22

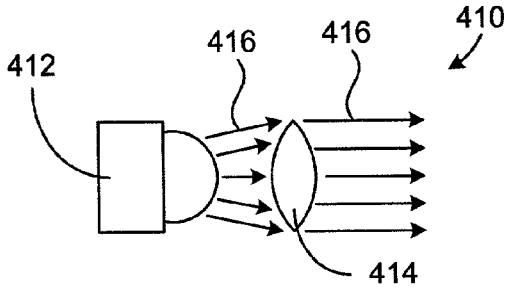

FIG. 23

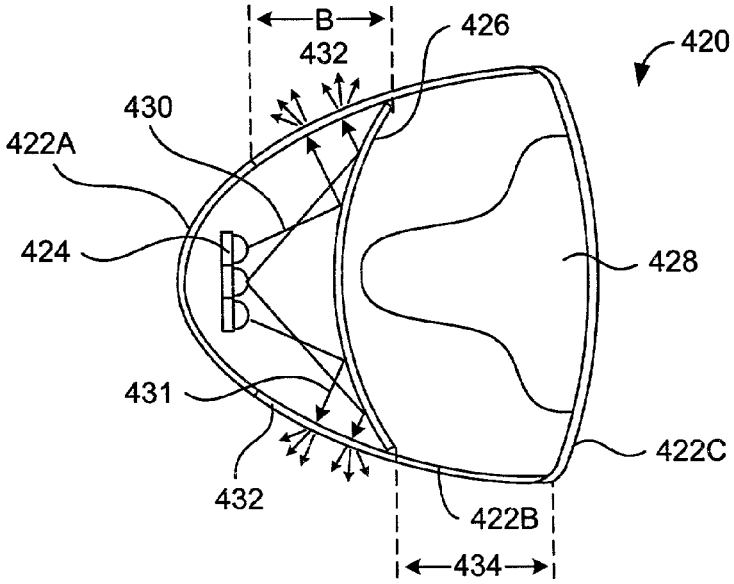

FIG. 24