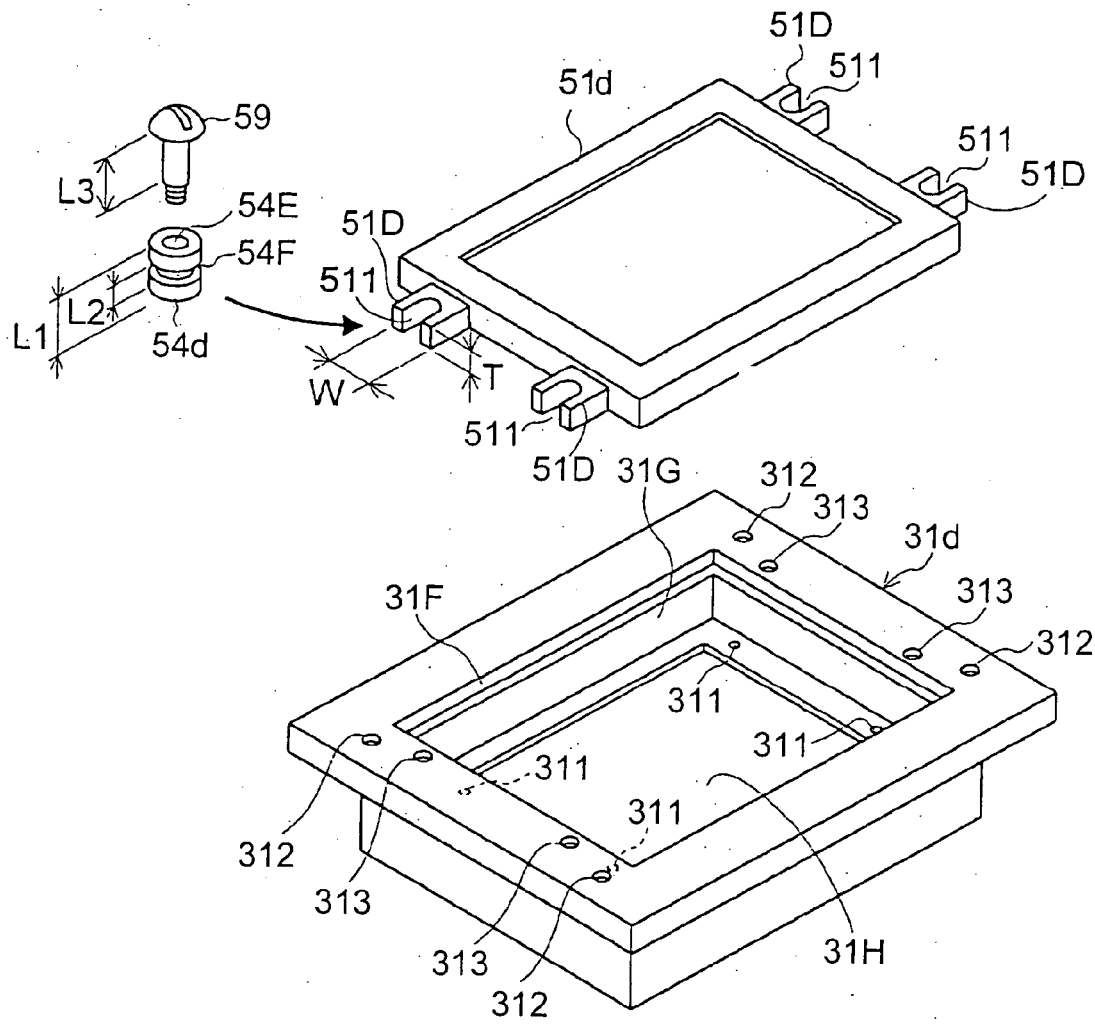Fig.12