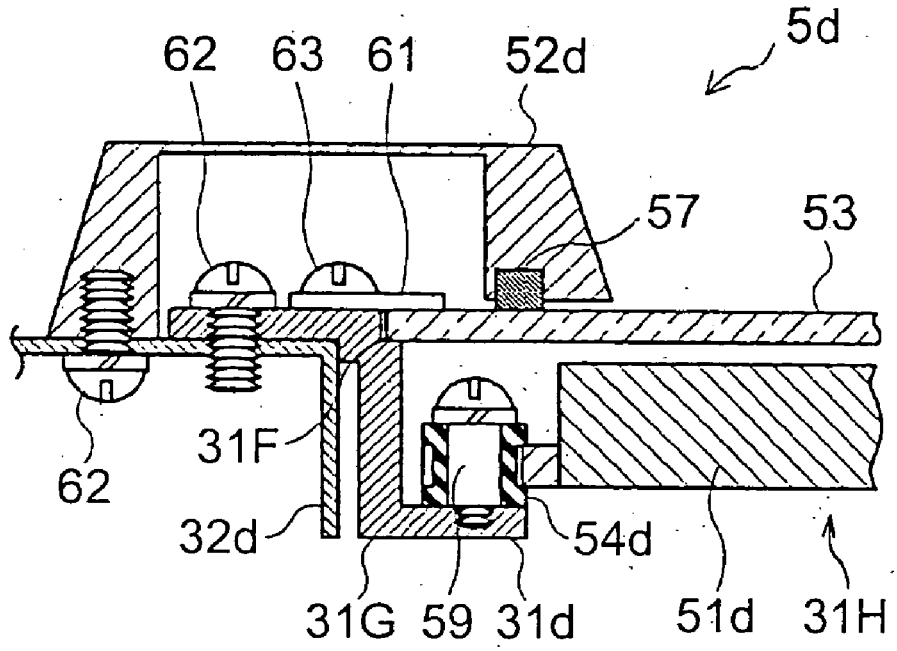Fig.13