Fig.14

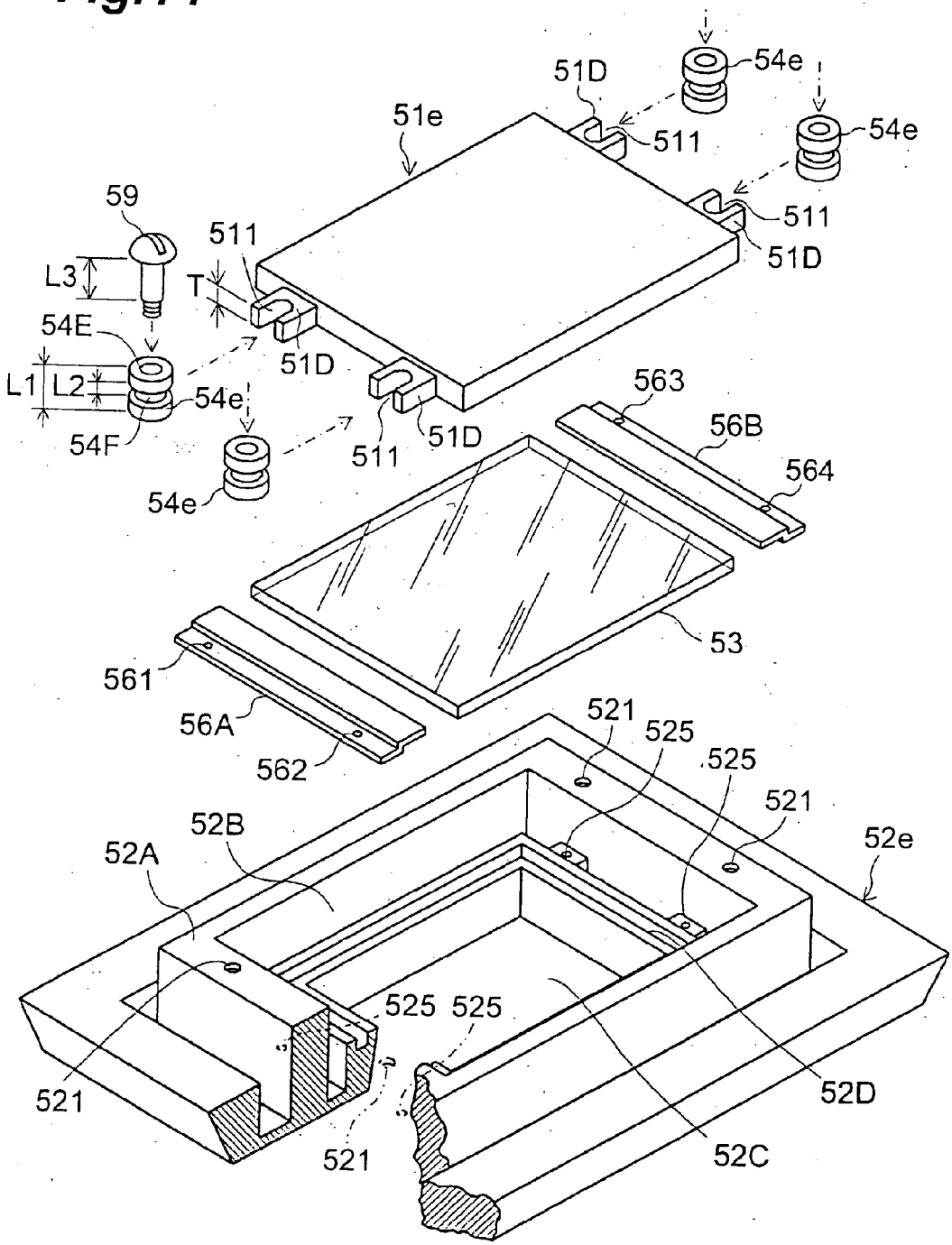
51D
54e
51e
511
54e
59
511
511
L3
T
51D
54E
51D
L1
L2
54e
563
54F
511
51D
56B
54e
564
53
561
56A
562
521
525
525
521
52B
52e
52A
525
525
521
52D
521
52C