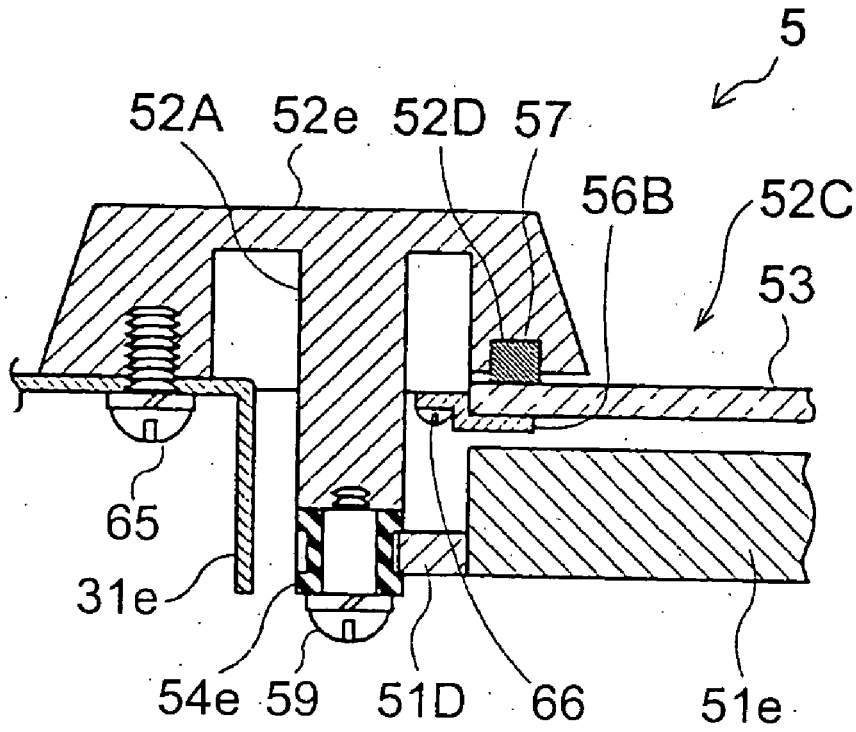Fig.15