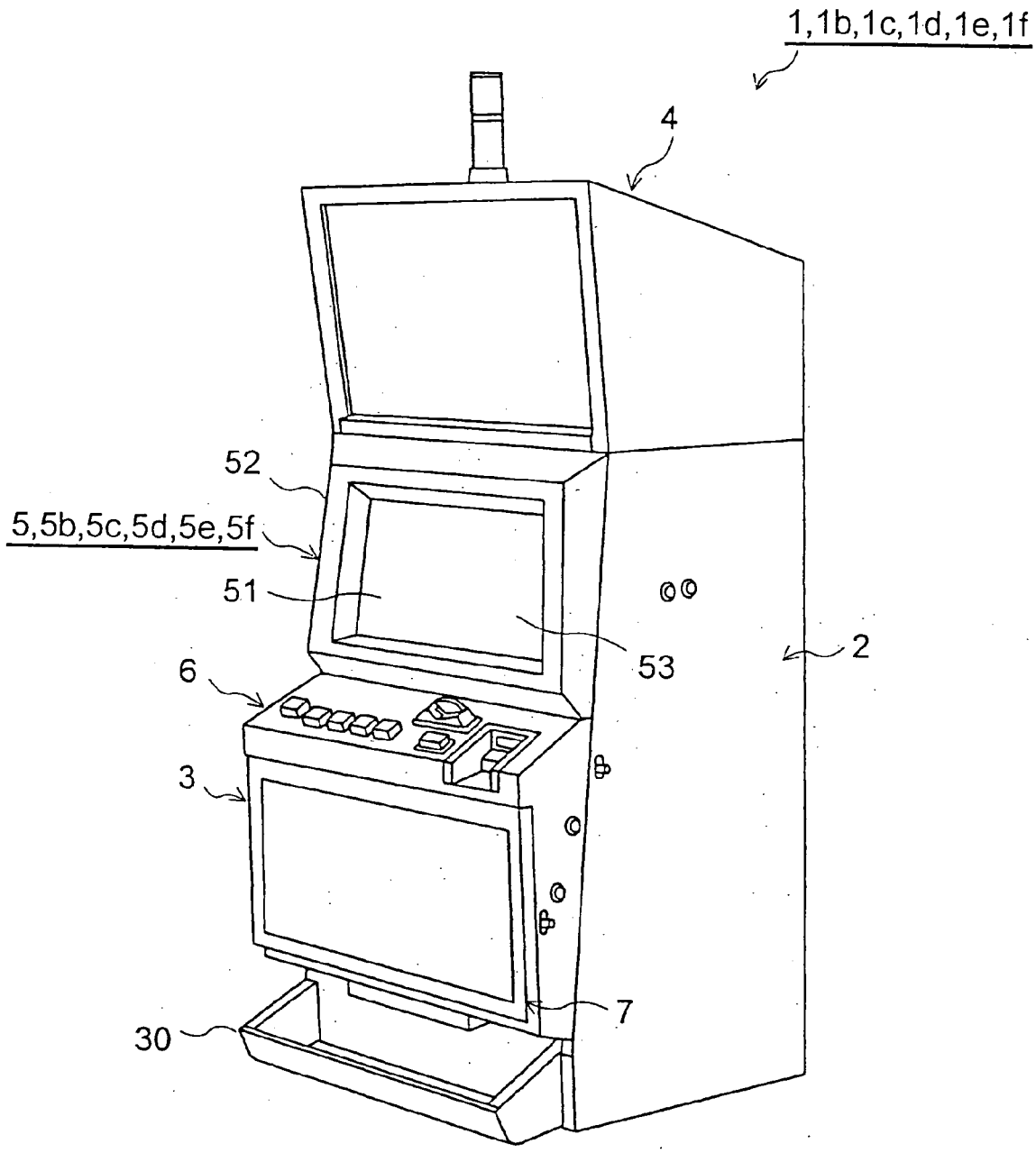Fig.1