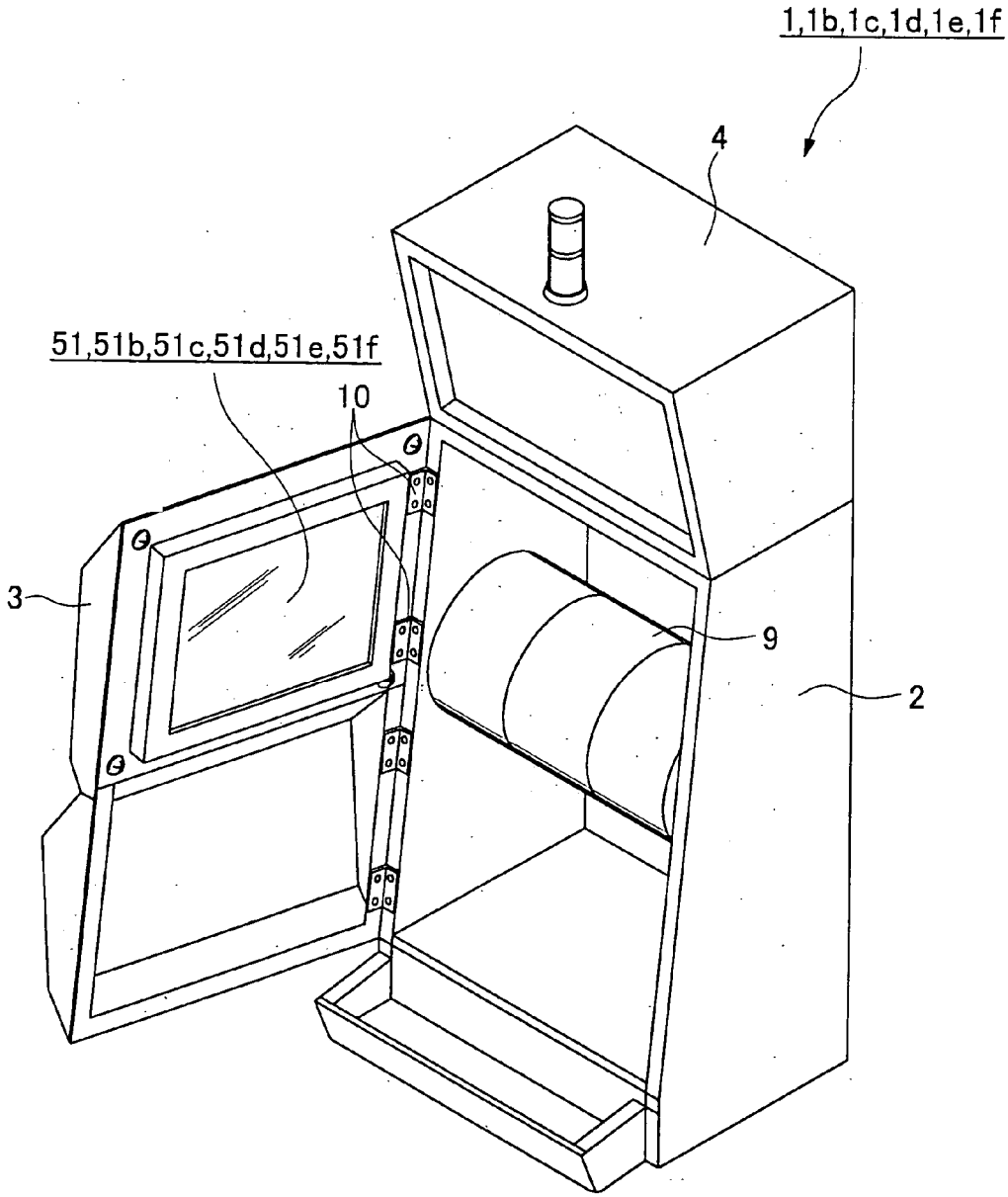Fig.2