Fig.3

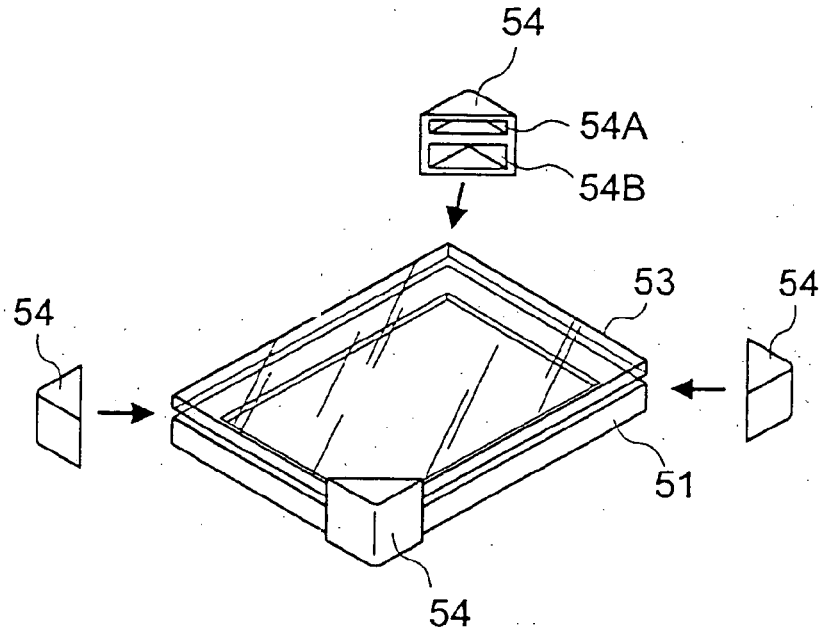

Fig.4A

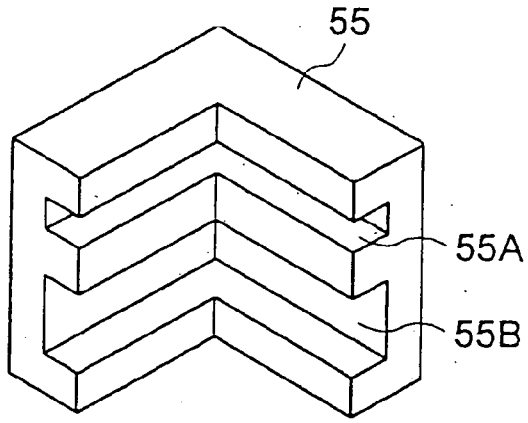
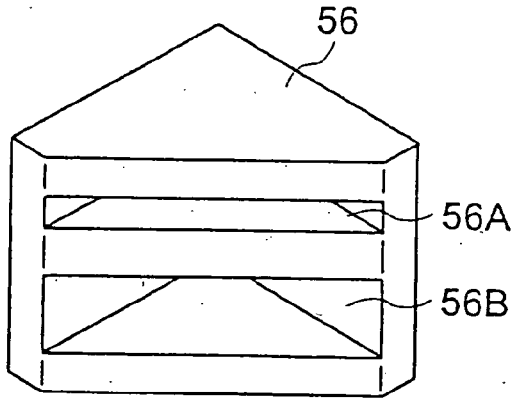
Fig.4B