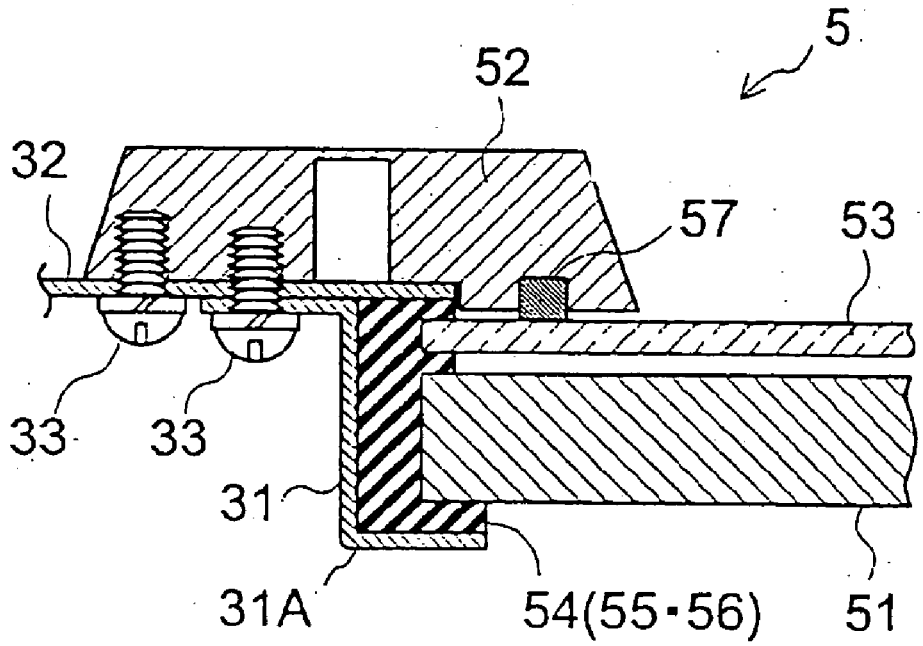Fig.5