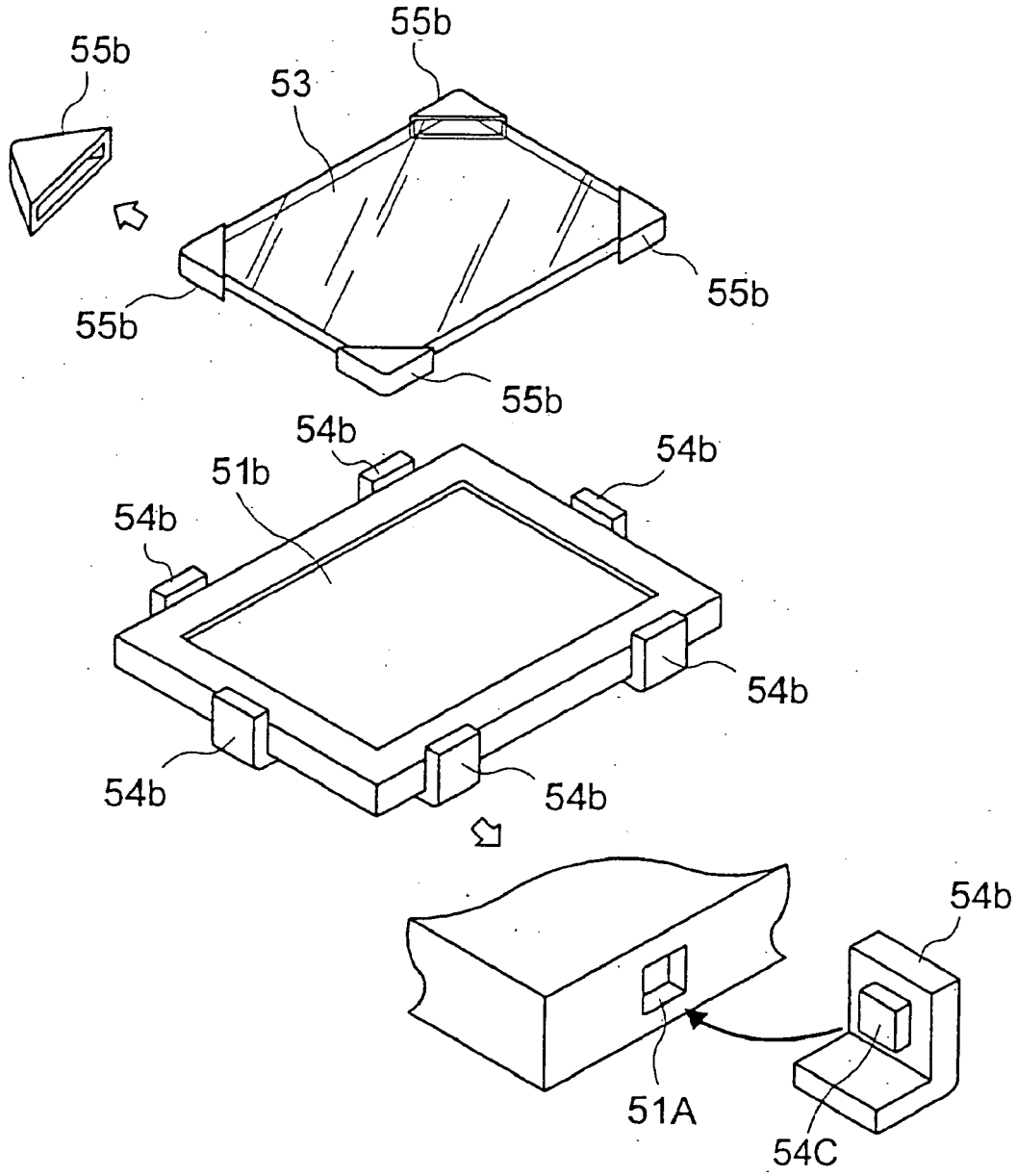Fig.6