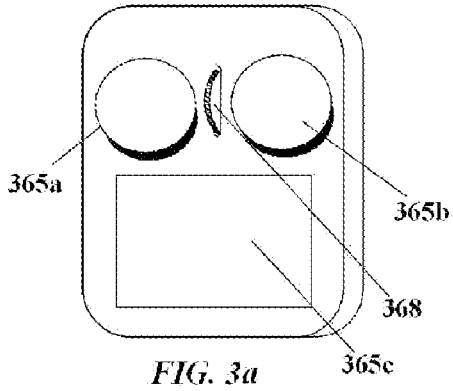

FIG. 3a

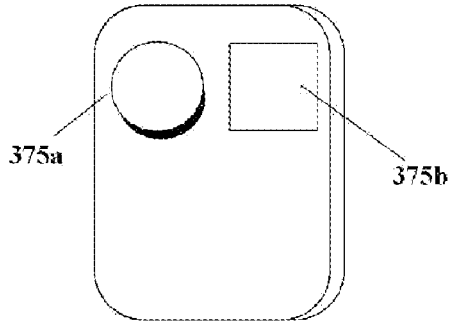

FIG. 3b

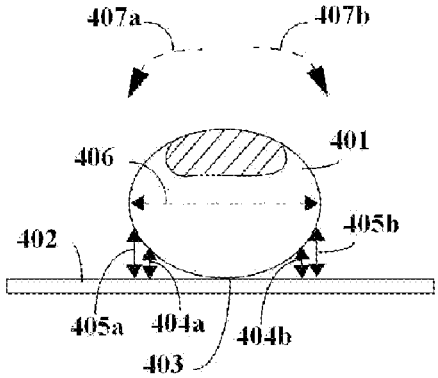

FIG. 4

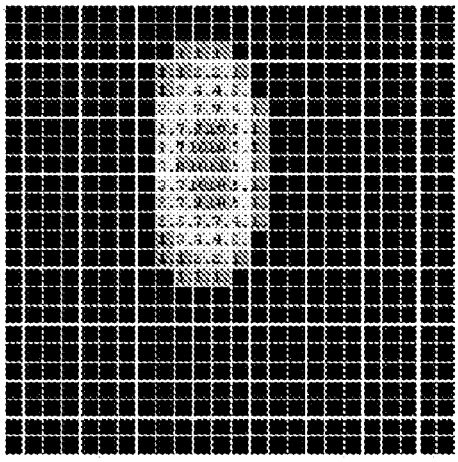

FIG. 5a

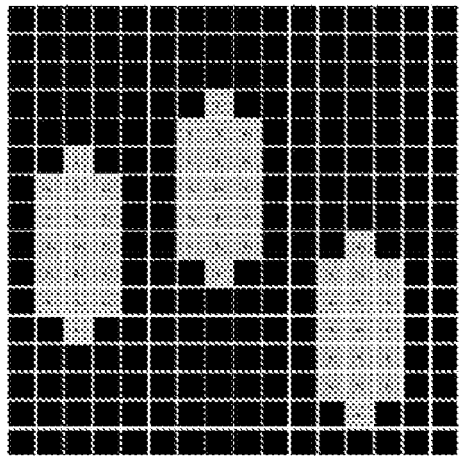

FIG. 5b