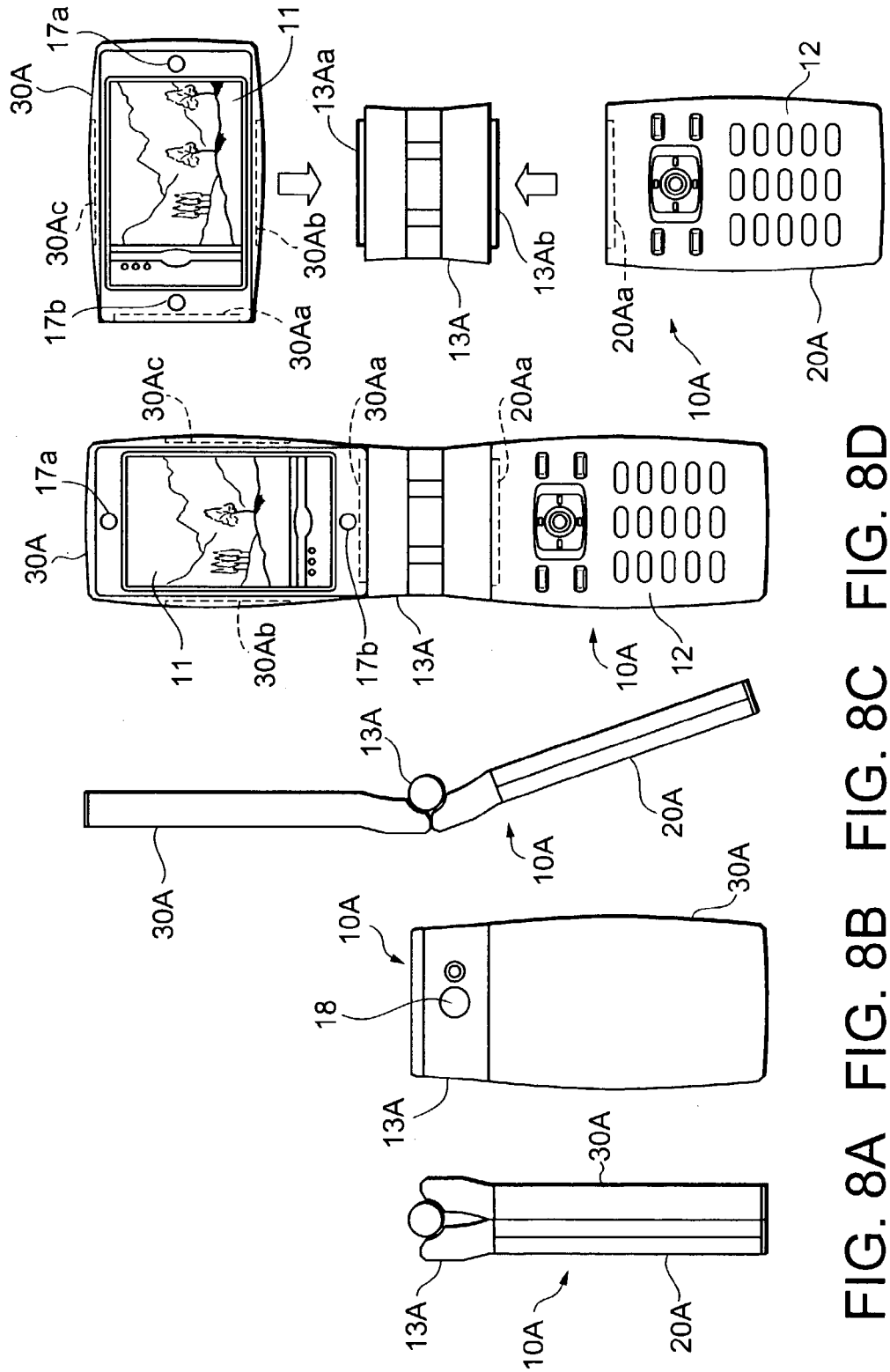

FIG. 8A FIG. 8B FIG. 8C FIG. 8D FIG. 8E