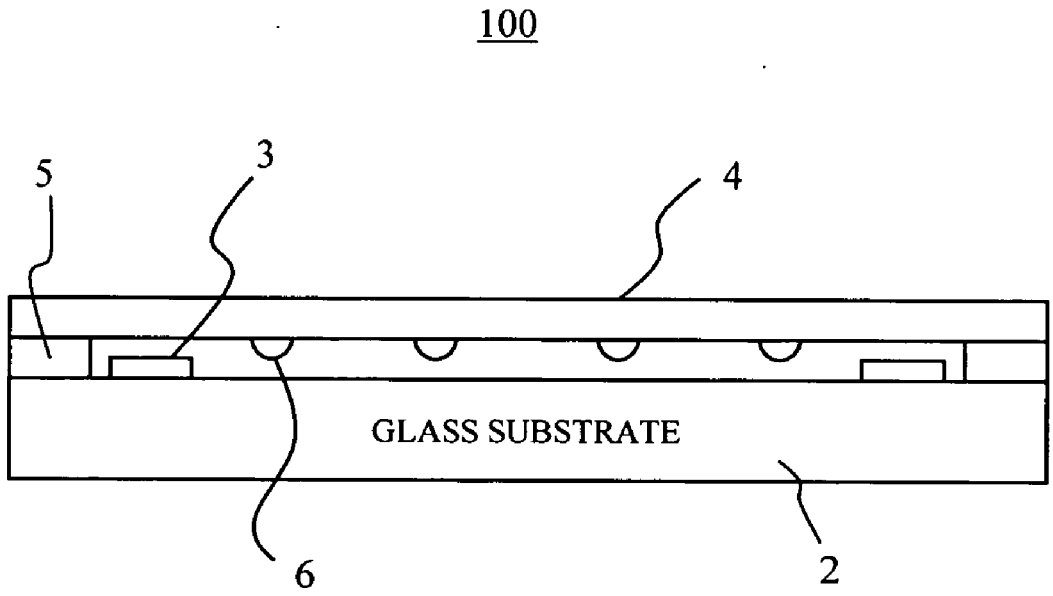Fig. 3