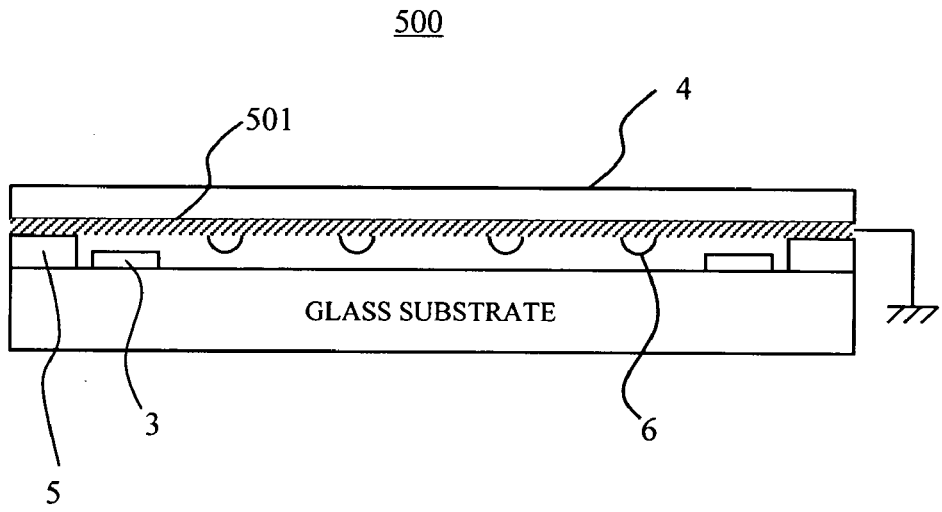Fig. 8