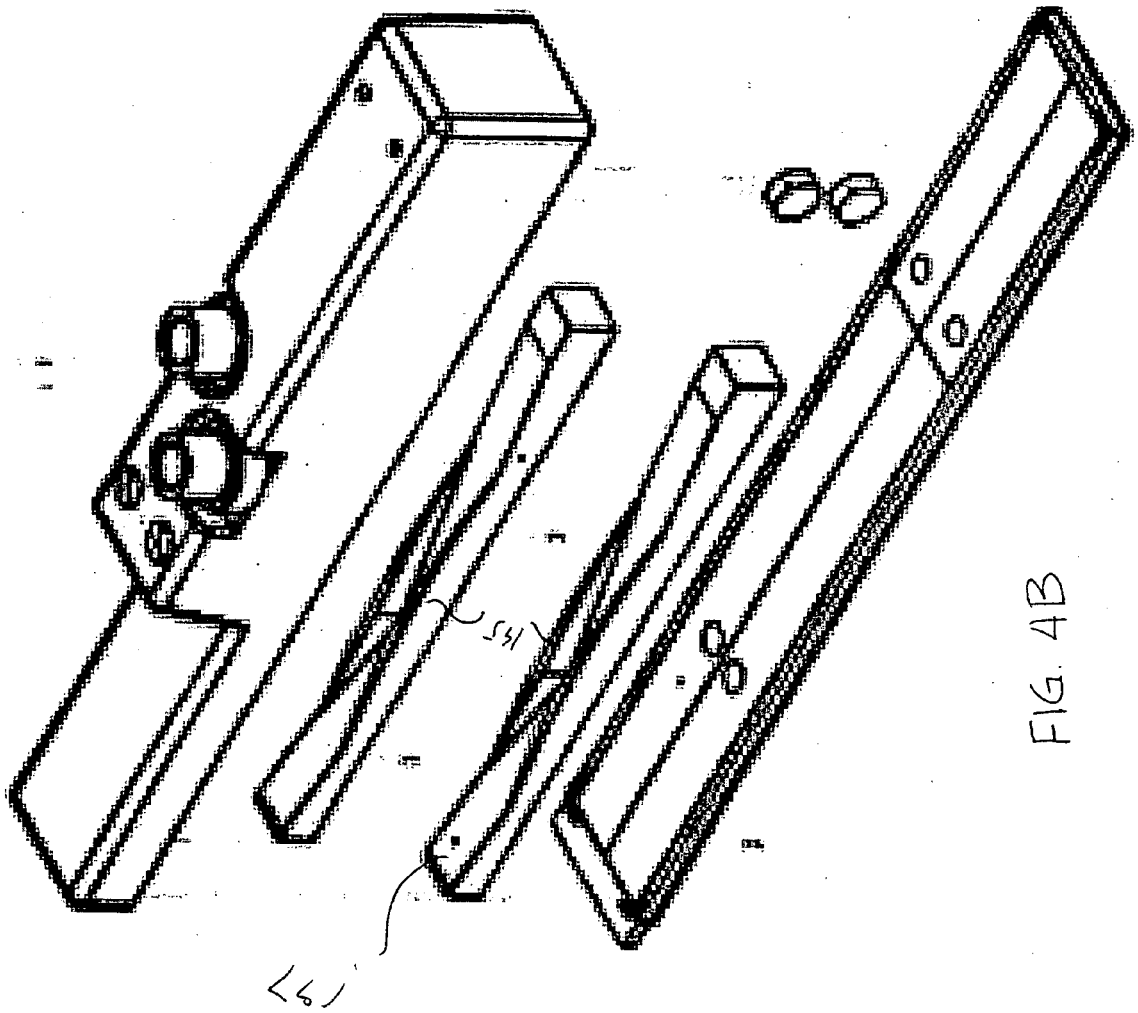

FIG. 4B