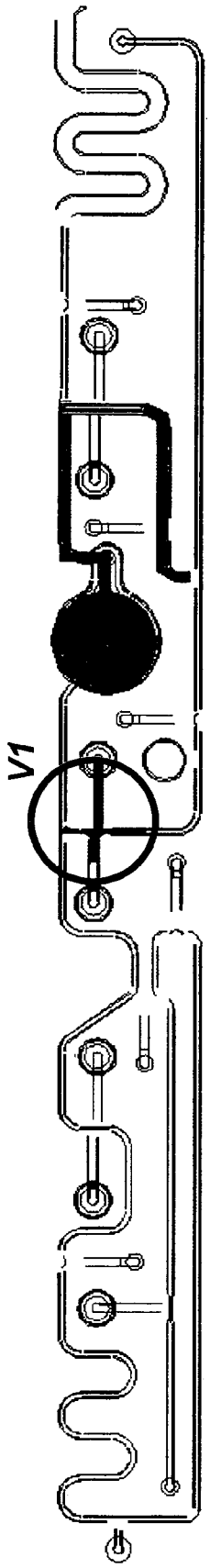

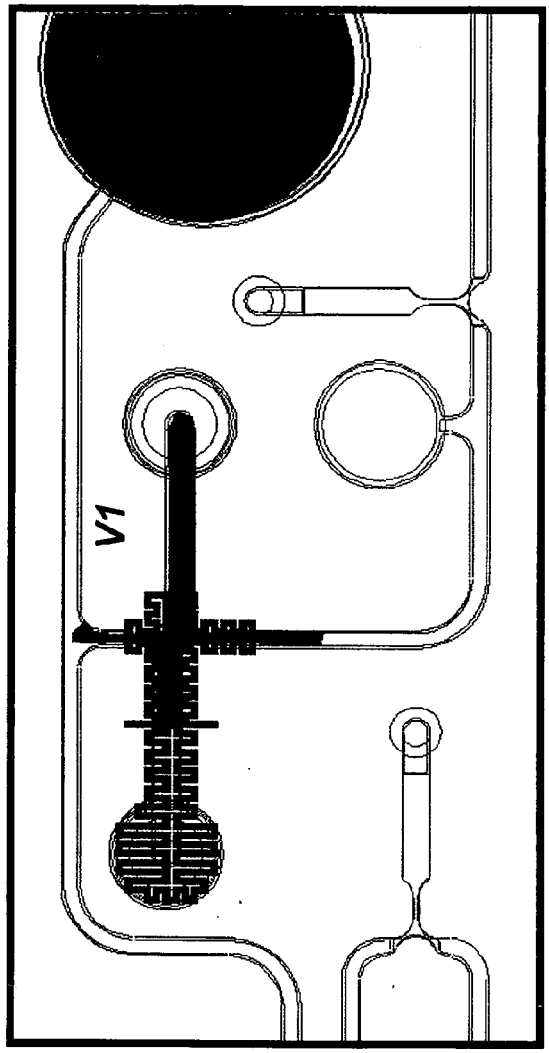

FIG. 18